eurolite®

LED Multiflood IP

24x40W RGBL SWING FROST

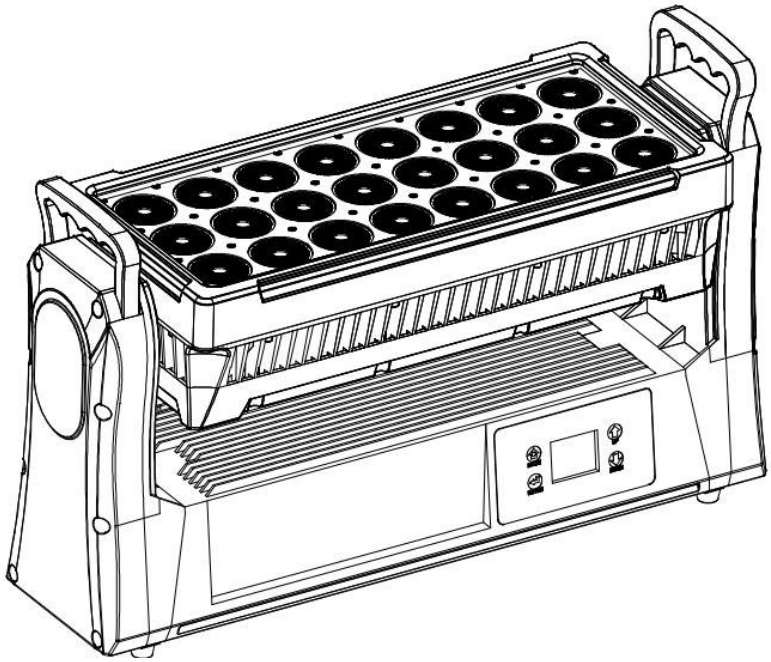

Bedienungsanleitung
User Manual

eurolite®

Multiflood IP 24x40W RGBL SWING FROST

Motorisch schwenkbarer Outdoor-Scheinwerfer (IP65) mit stufenlosem elektronischem Frost für Beam, Wash und Pixel-Effekte
Motorized tiltable outdoor spotlight (IP65) with stepless electronic frost for beam, wash, and pixel effects

RGBL DMX IP65

No. 52200946

www.eurolite.de

Inhaltsverzeichnis / Table of contents

Deutsch

EINFÜHRUNG **3**
Produktmerkmale *4*
SICHERHEITSHINWEISE **5**
GERÄTEBESCHREIBUNG **7**
INSTALLATION **8**
ANSCHLÜSSE **9**
Netzanschluss *9*
DMX512-Ansteuerung *9*
BEDIENUNG **10**
Bedientasten *10*
Menüstruktur *10*
Master/Slave-Betrieb *12*
DMX-Betrieb *12*
Funktionen im DMX-Betrieb *14*
REINIGUNG UND WARTUNG **23**
UMWELTSCHUTZ **23**
TECHNISCHE DATEN **24**
Zubehör *25*

English

INTRODUCTION **26**
Product features *27*
SAFETY INSTRUCTIONS **28**
DESCRIPTION OF THE DEVICE **30**
INSTALLATION **31**
CONNECTIONS **32**
Power supply *32*
DMX512 control *32*
OPERATION **33**
Operating buttons *33*
Menu structure *33*
Master/slave operation *35*
DMX operation *35*
Functions in DMX mode *36*
CLEANING AND MAINTENANCE **45**
PROTECTING THE ENVIRONMENT **45**
TECHNICAL SPECIFICATIONS **46**
Accessories *47*

Diese Bedienungsanleitung gilt für die Artikelnummer / This user manual is valid for the article number:

52200946

Das neueste Update dieser Bedienungsanleitung finden Sie im Internet unter:
You can find the latest update of this user manual on the Internet under:
www.eurolite.de

Deutsch

BEDIENUNGSANLEITUNG

eurolite®

MULTIFLOOD IP 24X40W RGBL SWING FROST



GEFAHR! Elektrischer Schlag durch Kurzschluss
Seien Sie besonders vorsichtig beim Umgang mit gefährlicher Netzspannung. Bei dieser Spannung können Sie einen lebensgefährlichen elektrischen Schlag erhalten. Öffnen Sie das Gerät niemals.



Lesen Sie vor der Verwendung des Geräts diese Bedienungsanleitung. Sie erhalten dadurch wichtige Hinweise für den korrekten Betrieb.

Alle Personen, die mit der Aufstellung, Inbetriebnahme, Bedienung, Wartung und Instandhaltung dieses Gerätes zu tun haben, müssen
- entsprechend qualifiziert sein
- diese Bedienungsanleitung genau beachten
- die Bedienungsanleitung als Teil des Produkts betrachten
- die Bedienungsanleitung während der Lebensdauer des Produkts behalten
- die Bedienungsanleitung an jeden nachfolgenden Besitzer oder Benutzer des Produkts weitergeben
- sich die letzte Version der Anleitung im Internet herunter laden

EINFÜHRUNG

Wir freuen uns, dass Sie sich für eines unserer Produkte entschieden haben. Wenn Sie nachfolgende Hinweise beachten, sind wir sicher, dass Sie lange Zeit Freude an Ihrem Kauf haben werden.

Produktmerkmale

Motorisch schwenkbarer Outdoor-Scheinwerfer (IP65) mit stufenlosem elektronischem Frost für Beam, Wash und Pixel-Effekte

- 24 LEDs 40 W SMD 5060 4in1 QCL RGBL (homogene Farbmischung), LEDs einzeln ansteuerbar
- Mit einem Abstrahlwinkel von 2°
- Positionierung innerhalb 210° TILT
- Exakte 16-Bit-Auflösung bei Dimmer, Farbe
- Dimmer elektronisch; Farbmischung stufenlos; Farbmakros; Bewegungsmakros variable Geschwindigkeit; Vordergrundfarben einstellbar; Hintergrundfarben einstellbar; Frostfilter elektronisch stufenlos
- Wash-Effekt; Stroboskop-Effekt; Uplight-Effekt; Matrix-Effekt
- 52 integrierte Showprogramme
- Direkte Farbwahl für 8 voreingestellte Farben
- Guter Farbwiedergabeindex (CRI)
- Variable Farbtemperatur 2800 K - 8100 K
- Direkte Farbtemperaturwahl für 33 voreingestellte Werte
- Ansteuerbar über Stand-alone; Master/Slave-Funktion; DMX; RDM
- RDM-fähig, für die bidirektionale Kommunikation über die DMX-Leitung
- DMX-Ausfallmodus (Blackout; Hold; Auto)
- Flimmerfrei
- Mit Omega-Bügel
- Mehrfarbiges TFT-Display
- 2 robuste Tragegriffe
- Gummifüße
- Netzeingang und Netzausgang zum einfachen Zusammenschalten von bis zu 8 Geräten
- SEETRONIC Steckverbindung verbaut
- Für den Außenbereich geeignet IP65
- Mit Druckausgleichsmembran
- Für Anwendungsgebiete wie zum Beispiel: Clubs/Tanzschulen; Hochzeit/Gala/Events; Installation; Bühne; Theater; Verleiher; Architektur
- Einsatzmöglichkeit: Stehend; fliegend
- Die Gerätekühlung erfolgt über Lüfter temperaturgeregelt im Kopf; Lüfter in der Base
- Geräuschloser Betrieb

Lieferumfang

- 1 x Gerät, 1 x Bedienungsanleitung, 1 x Netzkabel/Stromkabel, 2 x Omega-Bügel

SICHERHEITSHINWEISE

WARNUNG!
Lesen Sie aufmerksam die Sicherheitshinweise und benutzen Sie das Produkt nur wie in dieser Anleitung beschrieben, damit es nicht versehentlich zu Verletzungen oder Schäden kommt.

Verwendungszweck
- Das Produkt dient zur Beleuchtung im Innen- und Außenbereich und ist nach IP65 aufgebaut. Es darf im Betrieb im Innen- und Außenbereich montiert und betrieben werden. Das Gerät ist für den vorübergehenden Einsatz im Rahmen von professionellen Veranstaltungen ausgelegt (z. B. auf Bühnen). Dauerbetrieb, besonders im Außenbereich, ist nicht vorgesehen. Das Gerät ist nicht für die Raumbeleuchtung in Haushalten geeignet.
- Verwenden Sie das Produkt ausschließlich gemäß den hier gegebenen Vorgaben. Bei Schäden, die durch Nichtbeachten dieser Anleitung verursacht werden, erlischt der Gewährleistungsanspruch. Für Folgeschäden wird keine Haftung übernommen.
- Bei Sach- oder Personenschäden, die durch unsachgemäße Handhabung oder Nichtbeachten der Sicherheitshinweise verursacht werden, übernehmen wir keine Haftung und es erlischt jeder Gewährleistungsanspruch.
- Aus Sicherheitsgründen ist das eigenmächtige Umbauen oder Verändern des Geräts nicht gestattet und hat den Verlust des Gewährleistungsanspruchs zur Folge.

Gefahr durch Elektrizität
- Das Produkt wird mit lebensgefährlicher Netzspannung versorgt. Um Stromschläge zu vermeiden, niemals irgendeinen Teil des Produkts öffnen. Im Geräteinneren befinden sich keine vom Benutzer zu wartende Teile.
- Schließen Sie das Gerät nur an eine vorschriftsmäßig installierte Steckdose an, deren Spannung und Frequenz mit dem Typenschild des Geräts genau übereinstimmt und die über einen Fehlerstromschutzschalter (FI) abgesichert ist. Wenn der Netzstecker mit einem Schutzkontakt ausgestattet ist, muss er an eine Steckdose mit Schutzleiter angeschlossen werden. Deaktivieren Sie niemals den Schutzleiter eines Netzkabels. Nichtbeachtung kann zu Schäden am Gerät und zu Verletzungen des Benutzers führen.
- Bei Verwendung im Freien muss immer eine Gummischlauchleitung H05RN-F oder H05RR-F verwendet werden. Bei Verlegung im Erdreich muss ein Erdkabel NYY verwendet werden. Alle geltenden Vorschriften zur Installation von Kabeln im Freien bzw. im Erdreich müssen unbedingt eingehalten werden.
- Die Steckdose muss gut zugänglich sein, damit Sie im Bedarfsfall den Netzstecker schnell ziehen können.
- Fassen Sie den Netzstecker niemals mit nassen Händen an, da die Gefahr eines Stromschlags besteht.
- Das Netzkabel darf nicht geknickt oder gequetscht werden. Halten Sie es von heißen Oberflächen und scharfen Kanten fern.
- Ziehen Sie den Netzstecker nie am Kabel aus der Steckdose, fassen Sie immer am Stecker an.
- Trennen Sie das Gerät vom Stromnetz bei längerem Nichtgebrauch, bevor Sie es reinigen und wenn Gewitter auftreten.
- Das Gerät keinen extremen Temperaturen, direktem Sonnenlicht, starken Vibrationen sowie hohen mechanischen Beanspruchungen aussetzen.
- Das Produkt nicht in Wasser oder andere Flüssigkeiten tauchen, dadurch wird es zerstört. Außerdem besteht Lebensgefahr durch einen elektrischen Schlag!
- Reparaturen am Gerät oder am Netzkabel dürfen nur von qualifiziertem Fachpersonal durchgeführt werden. Reparaturen müssen durchgeführt werden, wenn sichtbare Schäden am Gerät oder am Netzkabel vorhanden sind, Flüssigkeiten oder Objekte in das Gerät gelangt sind, das Gerät heruntergefallen ist oder wenn Funktionsstörungen auftreten.

Gefahr für Kinder und Personen mit eingeschränkter Fähigkeit
- Das Gerät ist kein Spielzeug. Halten Sie es vor Kindern und Haustieren fern. Lassen Sie Verpackungsmaterial nicht achtlos liegen. Betreiben Sie das Gerät nicht unbeaufsichtigt.
- Das Gerät darf nur von Personen benutzt werden, die über ausreichende physische, sensorische und geistige Fähigkeiten sowie über entsprechendes Wissen und Erfahrung verfügen. Andere Personen dürfen

das Gerät nur benutzen, wenn sie von einer für ihre Sicherheit zuständigen Person beaufsichtigt oder angeleitet werden.

Warnung vor Verbrennung und Brand

- Der zulässige Umgebungstemperaturbereich (Ta) beträgt -5 bis +45 °C. Verwenden Sie das Gerät niemals außerhalb dieses Temperaturbereichs.
- Die Gehäusetemperatur (Tc) kann im Betrieb bis zu 70 °C betragen. Vermeiden Sie den Kontakt mit Personen oder Gegenständen.
- Der Mindestabstand zur beleuchteten Fläche beträgt 30 cm. Der Wert ist am Gerät über das Bildzeichen angegeben: .
- Halten Sie das Gerät vor leicht entflammbaren Materialien fern. Platzieren Sie es so, dass im Betrieb eine ausreichende Luftzirkulation gewährleistet ist. Das Gerät muss einen Mindestabstand von 50 cm zu angrenzenden Flächen haben und die Lüftungsöffnungen am Gehäuse dürfen auf keinen Fall abgedeckt werden.

Warnung vor Verletzungen

- Nicht direkt in die Lichtquelle blicken. Personen mit lichtempfindlicher Epilepsie könnten epileptische Anfälle erleiden oder bewusstlos werden.
- Stellen Sie sicher, dass das Gerät fachgerecht und sicher aufgestellt oder befestigt ist und nicht herunterfallen kann. Beachten Sie bei der Installation die gesetzlichen, nationalen Sicherheitsvorschriften insbesondere die Bestimmungen der EN 60598-2-17.
- Versuchen Sie niemals, die Installation selbst vorzunehmen, wenn Sie nicht über eine ausreichende Qualifikation verfügen, sondern beauftragen Sie einen professionellen Installateur. Unsachgemäße Installationen können zu Verletzungen und/oder zur Beschädigung von Eigentum führen.
- Der Hersteller haftet nicht für Schäden, die durch unsachgemäße Installation und unzureichende Sicherheitsvorkehrungen verursacht werden.
- Bei einer Montage über Kopf ist das Gerät immer durch eine zweite Befestigung (z. B. Fangseil oder Fangnetz) zu sichern.
- Während Montage- und Wartungsarbeiten muss der Bereich unterhalb des Geräts abgesperrt sein.
- Bei gewerblicher Nutzung sind die landesspezifischen Unfallverhütungsvorschriften des Verbandes der gewerblichen Berufsgenossenschaften für elektrische Anlagen und Betriebsmittel unbedingt zu beachten.

Vorsicht - Sachschäden

- Schließen Sie das Gerät niemals über einen Dimmer an die Netzspannung an.
- Lichteffekte sind generell nicht für den Dauerbetrieb konzipiert. Längere Betriebszeiten sollten immer durch Pausen unterbrochen werden, um die Lebensdauer des Geräts zu erhöhen.
- Vermeiden Sie es das Gerät in kurzen Intervallen ein- und auszuschalten. Dadurch reduziert sich die Lebensdauer des Geräts erheblich.
- Nehmen Sie das Gerät niemals gleich in Betrieb, nachdem es starken Temperaturschwankungen ausgesetzt wurde. Feuchtigkeit und Kondensat könnten das Gerät beschädigen. Häufig beschlägt auch die Optik und die Lichtleistung ist beeinträchtigt. Das Gehäuse ist deswegen nicht undicht. Schalten Sie das Gerät erst ein, wenn es Umgebungstemperatur erreicht hat und das Kondenswasser verdunstet ist.
- Externe Lichtquellen können den Innenraum von Leuchten beschädigen (Optik, LEDs, Kabel, etc.). Setzen Sie das Gerät und dessen Lichtaustrittsöffnungen nicht den Lichtstrahlen von direktem Sonnenlicht, anderen Scheinwerfern und Lasern aus. Richten Sie den Lichtstrahl einer Leuchte, insbesondere von Moving-Heads, niemals direkt auf eine andere Leuchte.
- In offene Steckverbinder von DMX- und Stromversorgungskabeln eindringende Feuchtigkeit kann zu Kurzschlüssen und Schäden an angeschlossenen Geräten führen. Halten Sie ungenutzte Steckverbinder stets verschlossen.
- Überprüfen Sie Dichtungen und Verschraubungen regelmäßig, um einen störungsfreien Betrieb sicherzustellen. Ziehen Sie im Zweifelsfall rechtzeitig eine Fachwerkstatt hinzu.
- Benutzen Sie die Originalverpackung, um das Gerat bei Transport und Lagerung optimal vor Erschütterungen, Staub und Feuchtigkeit zu schützen.
- Wenn am Gerät ein Etikett mit Seriennummer angebracht ist, darf dieses nicht entfernt werden, da ansonsten der Gewährleistungsanspruch erlischt.
- Das Gerät darf niemals am Projektorkopf angehoben werden, da ansonsten die Mechanik beschädigt werden könnte. Fassen Sie das Gerät immer an den Tragegriffen an

GERÄTEBESCHREIBUNG

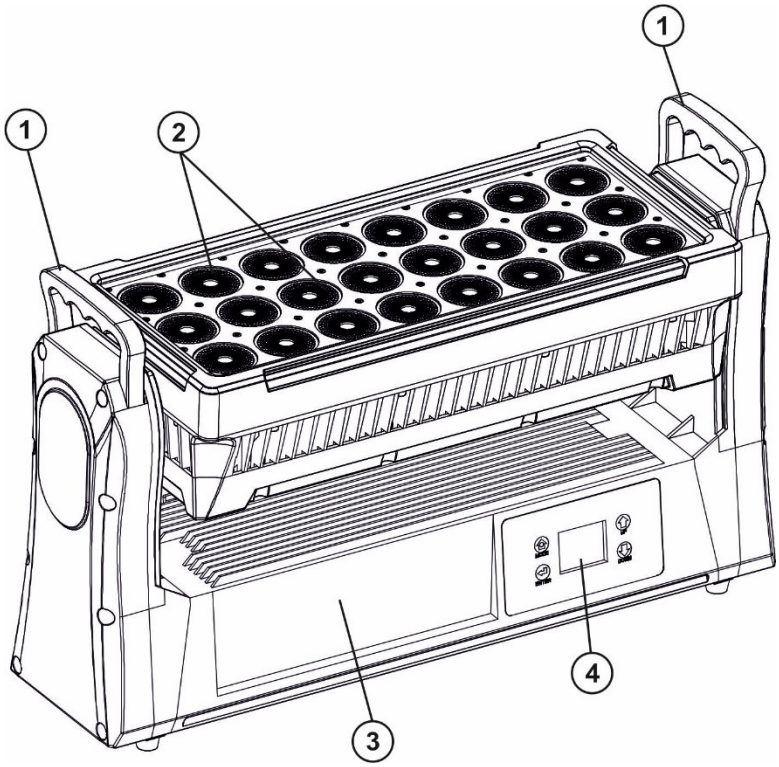

(1) Tragegriff
(2) 40-W-SMD 5060 4in1 QCL RGBL LEDs
(3) Base
(4) Mehrfarbiges TFT-Display mit Bedientasten

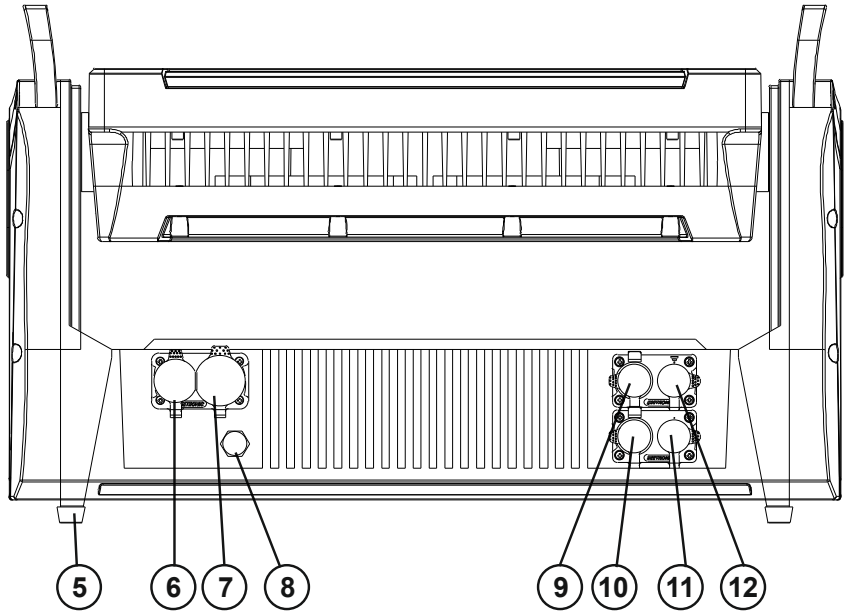

(5) Gummifuß
(6) Netzanschluss
(7) Netzausgang
(8) Druckausgleichsmembran
(9) DMX-Ausgang, 3-pol. XLR
(10) DMX-Ausgang, 5-pol. XLR
(11) DMX-Eingang, 5-pol. XLR
(12) DMX-Eingang, 3-pol. XLR

INSTALLATION

WARNUNG! Verletzungsgefahr durch Herabfallen
Über Kopf installierte Geräte können beim Herabstürzen erhebliche Verletzungen verursachen! Stellen Sie sicher, dass das Gerät sicher installiert ist und nicht herunterfallen kann. Die Montage darf nur durch eine Fachkraft erfolgen, die mit den Gefahren und den einschlägigen Vorschriften hierfür vertraut ist.

Das Gerät kann auf dem Boden aufgestellt oder an einer Traverse oder einer anderen geeigneten Struktur befestigt werden. Die Montage darf niemals freischwingend erfolgen.

1 Die tragende Struktur muss mindestens für das Zehnfache aller montierten Geräte ausgelegt sein.

2 Sperren Sie den Arbeitsbereich während der Montage und arbeiten Sie von einer stabilen Plattform aus.

3 Verwenden Sie Montagematerial, das für die Struktur geeignet ist und die Last des Geräts tragen kann. Geeignetes Montagematerial finden Sie im Abschnitt „*Zubehör*“. Verschrauben Sie beide Klammern über je eine M10-Schraube und selbstsichernde Mutter mit den Omega-Bügeln. Führen Sie die beiden Schnellverschlüsse der Omega-Bügel in die dafür vorgesehenen Öffnungen an der Geräteunterseite ein. Drehen Sie die Schnellverschlüsse im Uhrzeigersinn bis zum Anschlag fest.

4 Sichern Sie das Gerät mit einem Fangseil oder einer anderen geeigneten Einrichtung zusätzlich ab. Diese zweite Aufhängung muss auf Grundlage der aktuellsten Arbeitsschutzbestimmungen ausreichend dimensioniert und so angebracht sein, dass im Fehlerfall der Hauptaufhängung kein Teil der Installation herabfallen kann. Verwenden Sie für die Befestigung eines Fangseils die Öffnungen auf der Gehäuseunterseite. Hängen Sie das Schnellverschlussglied in die vorgesehenen Öffnungen an der Geräteunterseite ein. Führen Sie das Sicherungsseil über die Traverse bzw. einen sicheren Befestigungspunkt. Hängen Sie das Ende in dem Schnellverschlussglied ein und ziehen Sie die Sicherungsmutter gut fest. Befestigen Sie das Sicherungsseil so, dass der Fallweg des Geräts nicht mehr als 20 cm betragen kann.

5 Nach der Montage muss das Gerät regelmäßig gewartet und überprüft werden, um mögliche Korrosion, Verformung und Lockerung zu vermeiden.

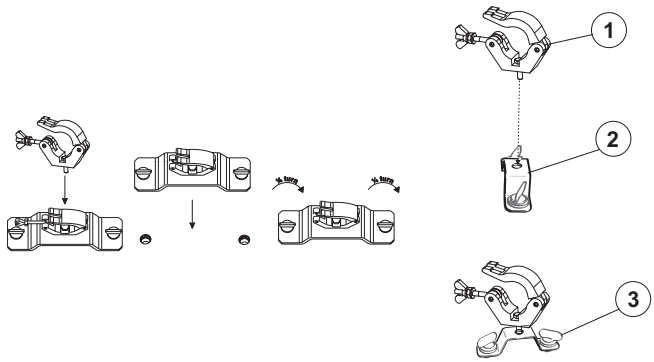

(1) Klammer
(2) Omega-Bügel
(3) Schnellverschluss
(4) Fangseil

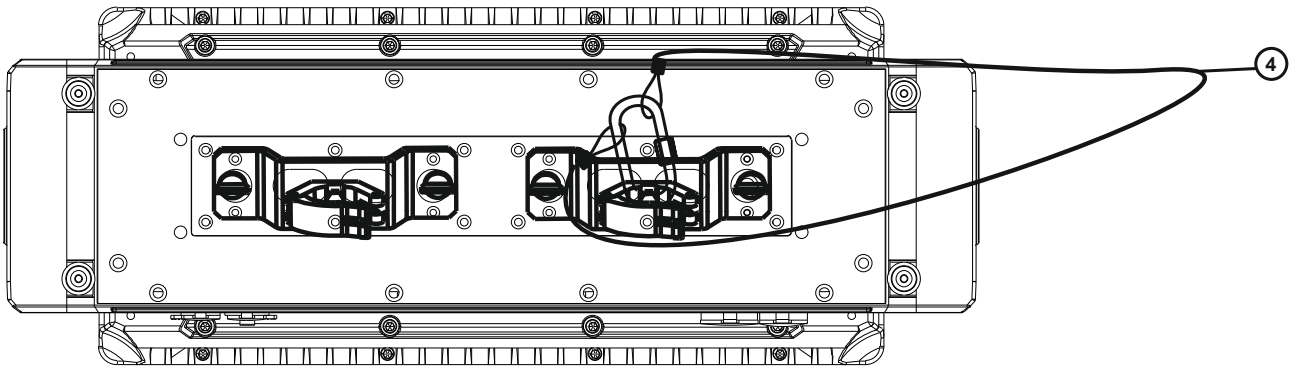

ANSCHLÜSSE

Netzanschluss

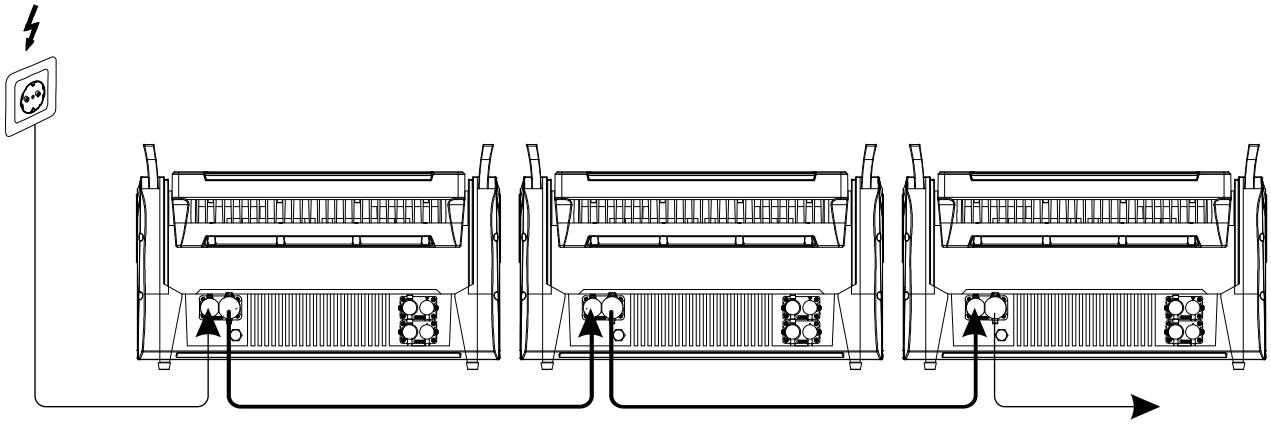

Das Gerät verfügt über ein Schaltnetzteil, das eine Netzspannung zwischen 100 und 240 Volt erlaubt. Die Netzanschlüsse sind nach Schutzart IP65 ausgeführt. Passende Verbindungskabel mit Spezialsteckern sind optional erhältlich. Bei Nichtgebrauch die Anschlüsse unbedingt mit den Gummidichtkappen verschließen, um das Eindringen von Feuchtigkeit und Schmutz zu verhindern.

1 Schließen Sie das beiliegende Netzkabel an und stecken Sie den Netzstecker in eine geerdete Schutzkontaktsteckdose ein. Damit ist das Gerät eingeschaltet.

2 Zum Ausschalten ziehen Sie den Netzstecker aus der Steckdose.

3 Schließen Sie das Gerät nicht über einen Dimmer an die Netzspannung an. Für besseren Bedienkomfort verwenden Sie eine schaltbare Steckdose.

4 Über den Netzausgang POWER OUT können weitere Geräte mit Strom versorgt werden. Zum Zusammenschalten der Geräte, verbinden Sie immer den Ausgang POWER OUT mit dem Eingang POWER IN des nächsten Geräts bis alle Geräte angeschlossen sind. Passende Netzkabel sind optional erhältlich. Auf diese Weise lassen sich bis zu 8 Geräte bei 230/240 Volt Netzspannung und bis zu 4 Geräte bei 110/115 Volt Netzspannung zusammenschalten.

DMX512-Ansteuerung

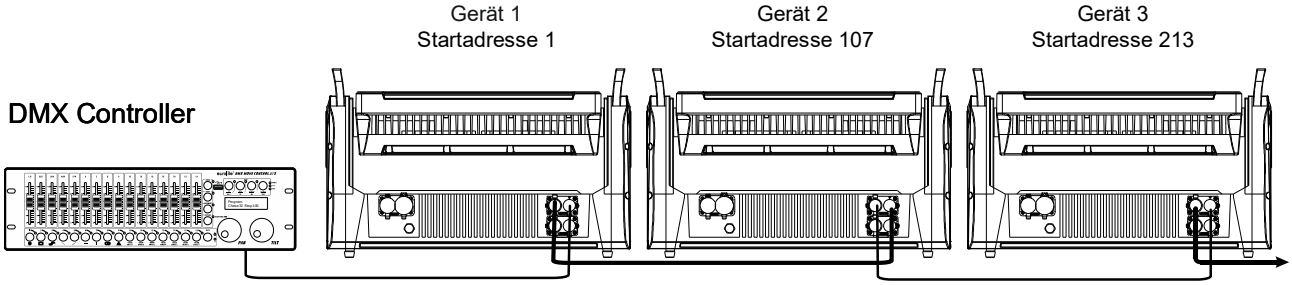

Für die Ansteuerung des Geräts per DMX512 ist eine Datenverbindung notwendig. Das Gerät verfügt dazu über 3- und 5-polige XLR-Anschlüsse, die nach Schutzart IP65 ausgeführt sind. Passende DMX-Verbindungskabel sind optional erhältlich. Bei Nichtgebrauch die Anschlüsse unbedingt mit den Gummidichtkappen verschließen, um das Eindringen von Feuchtigkeit und Schmutz zu verhindern.

1 Verbinden Sie den Ausgang Ihres Controllers mit dem DMX-Eingang DMX IN des Geräts über ein DMX-Kabel.

2 Verbinden Sie den DMX-Ausgang DMX OUT des Geräts mit dem DMX-Eingang des nächsten Geräts in der Kette. Verbinden Sie immer einen Ausgang mit dem Eingang des nächsten Geräts bis alle Geräte angeschlossen sind.

3 Am letzten Gerät muss die DMX-Leitung durch einen Abschlusswiderstand abgeschlossen werden. Dazu wird ein XLR-Stecker in den DMX-Ausgang am letzten Gerät gesteckt, bei dem zwischen Signal (–) und Signal (+) ein 120-Ω-Widerstand eingelötet ist.

4 Ab einer Kabellänge von 300 m oder nach 32 angeschlossenen DMX-Geräten sollte das Signal mit Hilfe eines DMX-Aufholverstärkers verstärkt werden, um eine fehlerfreie Datenübertragung zu gewährleisten.

Belegung der XLR-Verbindung:

DMX-Ausgang
XLR-Einbaubuchse:

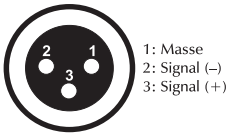

DMX-Eingang
XLR-Einbaustecker:

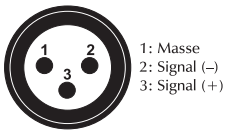

DMX-Ausgang
XLR-Einbaubuchse:

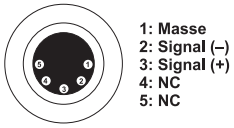

DMX-Eingang
XLR-Einbaustecker:



BEDIENUNG

Nach dem Anschluss ans Netz benötigt das Gerät eine kurze Einstellphase und ist danach betriebsbereit.

Das Display zeigt die zuletzt eingestellte Betriebsart. Nehmen Sie nun die notwendigen Menüeinstellungen für die jeweilige Betriebsart mit den Bedientasten vor. Auch wenn Sie das Gerät vom Stromnetz trennen, bleiben alle Einstellungen gespeichert. Das Gerät kann entweder im Standalone-Modus über das Bedienfeld oder im DMX-gesteuerten Modus über einen handelsüblichen DMX-Controller betrieben werden.

Bedientasten

Taste	Funktion
MODE	Zum Zurückspringen zum Hauptmenü.
ENTER	Aktiviert den Einstellvorgang eines Menüpunkts, ruft ein Untermenü auf oder speichert eine Einstellung.
UP	Ruft den nächsten Menüpunkt auf oder erhöht Werte beim Einstellvorgang.
DOWN	Ruft den vorhergehenden Menüpunkt auf oder verringert Werte beim Einstellvorgang.

Menüstruktur

Vorgabewerte grau unterlegt

Anzeige	Submenü 1	Submenü 2	Beschreibung
DMX	Addr setting	001 – 512	Startadresse
Manual	Tilt	000 – 255	Vertikale Bewegung (TILT)
	Tilt Speed	000 – 255	Geschwindigkeit TILT-Bewegung
	Master	000 – 255	Master Dimmer
	Strobe	000 – 255	Strobe-Geschwindigkeit, schnell > langsam
	Red	000 – 255	Intensität **Red,** 0=aus, 1-100%
	Green	000 – 255	Intensität **Grün**, 0=aus, 1-100%
	Blue	000 – 255	Intensität **Blau**, 0=aus, 1-100%
	Lime	000 – 255	Intensität **Lime**, 0=aus, 1-100%
	CCT	000 – 255	Farbtemperatur
	Macro	000 – 255	Statische Farbmakros Siehe CH13 DMX Modus, CH10
	Chase	000 – 255	Showprogramme (0~20 keine Funktion)
	Chase Speed	000 – 255	Programm-Geschwindigkeit, schnell > langsam
	Frost	000 – 255	Frost-Effekt 0 – 100%
	Clear	No / Yes	Gerät auf Werkseinstellungen zurücksetzen
Auto	PROG	Pr 00 – 09 – 76	Auto-Programme 0 - 76
	PROG-	Sp 01– 08 – 16	Ablaufgeschwindigkeit, langsam > schnell

	Speed		
	Test		Auto Test
Option	DmxChs	6CH	6-Kanal-Modus
		7CH	7-Kanal-Modus
		10CH	10-Kanal-Modus
		13CH	13-Kanal-Modus
		16CH	16-Kanal-Modus
		A28CH	28A-Kanal-Modus
		B28CH	28B-Kanal-Modus
		100CH	100-Kanal-Modus
		106CH	106-Kanal-Modus
	Frost	000 – 255	Frost 0 – 100%
	Smooth	ON	Dimmer-Geschwindigkeit langsam
		OFF	Dimmer-Geschwindigkeit schnell
	DMX fail	Blackout	Dunkelschaltung bei fehlendem DMX-Signal
		Hold	Letzter DMX-Wert wird beibehalten bei fehlendem DMX-Signal
		Auto run	Letztes Showprogramm wird beibehalten bei fehlendem DMX-Signal
	LCD inverse	ON/OFF	Display-Umkehrung um 180°, **ON**, Display normal, **OFF**
	Back light	ON/OFF	Display-Abschaltung nach 30s, **On**, Display immer an, **OFF**
	Fan	Auto	Der Lüfter läuft, wenn die Temperatur 51 °C erreicht
		Silent	Lüfter aus
	Key Lock	ON/OFF	Displaysperre an, **ON** Zum Entsperren MODE ENTER Tasten zusammen 3x drücken Displaysperre aus, **OFF**
	Pixel Reverse	ON/OFF	Pixel-Orientierung normal, **OFF** Pixel-Orientierung umgekehrt, **ON**
	Reset	Yes	TILT-Reset
CCT	Tilt	000 – 255	TILT-Bewegung
	Bright	000 – 255	Dimmer
	CCT		Farbtemperatur, siehe folgendeTabelle
Info	Ver.	Vx.xx	Aktuelle Software-Version
	Temp.	Xx°C	Innentemperatur des Geräts

CCT-Tabelle

0	Aus
001-006	2800K
007-013	3000K
014-020	3300K
021-027	3500K
028-034	3700K
035-041`	3900K
042-048	4000K
049-055	4200K
056-062	4400K
063-069	4500K
070-076	4700K
077-083	4800K
084-090	5000K
091-097	5200K
098-111	5300K
112-118	5500K

119-125	5700K
126-132	5900K
133-139	6000K
140-146	6200K
147-153	6400K
154-160	6500K
161-167	6600K
168-174	6700K
175-181	6800K
182-188	6900K
189-195	7000K
196-202	7200K
203-209	7300K
210-216	7500K
217-230	7600K
231-251	8000K
252-255	8100K

Hinweis: Geringe Abweichungen der Farbtemperatur möglich.

Master/Slave-Betrieb

Es lassen sich mehrere Geräte zusammenschalten (max. 12). Das Hauptgerät (Master) kann dann alle Nebengeräte (Slave) synchron steuern ohne die Notwendigkeit eines DMX-Controllers. Die Geräte müssen auf die jeweilige Betriebsart eingestellt werden.

1. Konfigurieren Sie zuerst alle Slave-Geräte vor dem Anschluss an das Master-Gerät. Stellen Sie dazu bei allen Slave-Geräten die DMX-Startadresse **001** ein**.**
2 Verbinden Sie den DMX-Ausgang des Master-Geräts mit dem DMX-Eingang des ersten Slave-Geräts. Verbinden Sie dann den DMX-Ausgang des ersten Slave-Geräts mit dem DMX-Eingang des zweiten Slave-Geräts usw., bis alle Geräte in einer Kette angeschlossen sind. Das Master-Gerät muss das erste Gerät in der Kette sein. Der DMX-Eingang darf nicht an einen DMX-Controller angeschlossen sein.
3 Wählen Sie am Master-Gerät die gewünschte Einstellung (Manual mode). Die zusammengeschalteten Geräte arbeiten nun synchron.

RDM

Das Gerät unterstützt RDM (Remote Device Management), das eine Fernabfrage bzw. Fernsteuerung der an den DMX-Bus angeschlossenen Geräte möglich macht. Der DMX-RDM-Standard ist als ANSI-Norm E1.20-2006 durch die ESTA spezifiziert und eine Erweiterung des DMX512-Protokolls. RDM erleichtert die Gerätekonfiguration, da manuelle Einstellungen, wie das Setzen der DMX-Startadresse, überflüssig werden. RDM integriert sich in DMX, ohne die Verbindung zu beeinträchtigen. Die Übertragung erfolgt auf den Standard-XLR-Polen 1 und 2 – neue DMX-Kabel sind daher nicht erforderlich. RDM-fähige und konventionelle DMX-Geräte können gemeinsam in einer DMX-Reihe betrieben werden. Das RDM-Protokoll sendet innerhalb eines DMX512-Datenstromes eigene Datenpakete, ohne nicht RDM-fähige Geräte zu beeinflussen. DMX-Splitter müssen allerdings RDM unterstützen. Welche Parameter sich per RDM abrufen lassen, ist abhängig vom verwendeten RDM-Controller.

DMX-Betrieb

Anzahl der DMX-Kanäle und DMX-Startadresse einstellen

Für den Betrieb über einen Controller mit DMX512-Protokoll verfügt das Gerät über 106 Steuerkanäle. Es kann aber auch in einen Modus mit 6, 7, 10, 13, 16, 28, oder 100 Kanälen umgeschaltet werden, wenn andere Funktionen benötigt werden. Damit das Gerät vom Controller angesteuert werden kann, muss die DMX-Startadresse eingestellt werden. Die Startadresse ist abhängig von Ihrem DMX-Controller. Lesen Sie hierzu die Dokumentation des Geräts.

1 Drücken Sie die Taste **MODE** bis das Display **DMX** anzeigt. Bestätigen Sie mit der Taste **ENTER**. Die DMX-Startadresse-Einstellung wird angezeigt (**001**). Stellen Sie die gewünschte Startadresse mit **UP** und **DOWN** ein und bestätigen Sie mit **ENTER**.
2 Drücken Sie die Taste **MODE** und dann die Taste **DOWN** bis das Display **Option** anzeigt. Bestätigen Sie mit der Taste **ENTER**. Das Menü für die DMX-Modi (**DmxChs**) wird aufgerufen. Bestätigen Sie mit der Taste **ENTER**. Wählen Sie mit den Tasten **UP** und **DOWN** den gewünschten DMX-Kanal-Modus: **6CH** (6 DMX-Kanäle), **7CH** (7 DMX-Kanäle), **10CH** (10 DMX-Kanäle), **13CH** (13 DMX-Kanäle), **16CH** (16 DMX-Kanäle), **A28CH** (28 DMX-Kanäle), **B28CH** (28 DMX-Kanäle), **100CH** (100 DMX-Kanäle) oder **106CH** (106 DMX-Kanäle).
3 Bestätigen Sie mit **ENTER**. Bei fehlendem Empfang von DMX-Steuersignalen blinkt das Display.

Hinweis: Bitte vergewissern Sie sich, dass sich die Steuerkanäle nicht mit anderen Geräten überlappen, damit das Gerät korrekt und unabhängig von anderen Geräten in der DMX-Verbindung funktioniert. Werden mehrere Geräte auf dieselbe Adresse definiert, arbeiten sie synchron.

Die LEDs des Geräts sind in verschiedene Segment-Gruppen aufgeteilt, die mit dem nachfolgenden DMX-Protokoll individuell gesteuert werden können.

Einzeln:

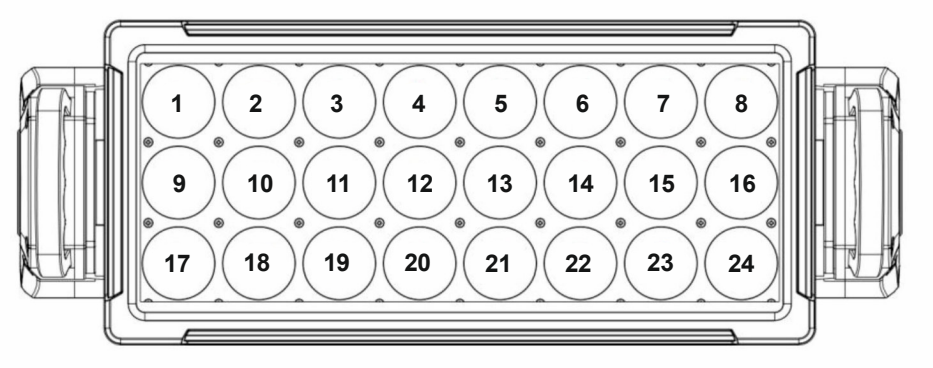

LED-Gruppen:

28A CH

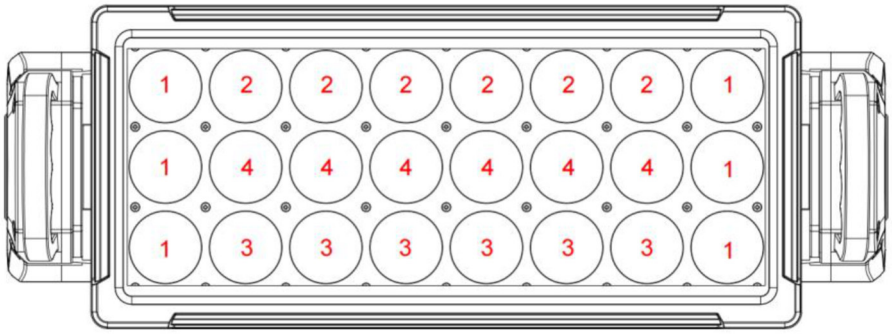

28B CH

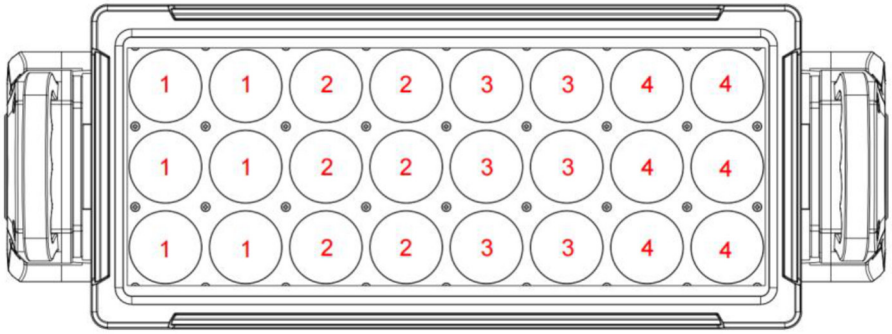

Funktionen im DMX-Betrieb

6-Kanal-Modus

Kanal	Wert	Funktion
1	000 – 255	TILT-Bewegung
2 Rot	000 – 255	Zunehmende Intensität 0-100%
3 Grün	000 – 255	Zunehmende Intensität 0-100%
4 Blau	000 – 255	Zunehmende Intensität 0-100%
5 Lime	000 – 255	Zunehmende Intensität 0-100%
6 Frost	000 – 255	Zunehmende Weichzeichnung 0-100%

7-Kanal-Modus

Kanal	Wert	Funktion
1	000 – 255	TILT-Bewegung
2	000 – 255	TILT-Geschwindigkeit, abnehmend
3 Rot	000 – 255	Zunehmende Intensität 0-100%
4 Grün	000 – 255	Zunehmende Intensität 0-100%
5 Blau	000 – 255	Zunehmende Intensität 0-100%
6 Lime	000 – 255	Zunehmende Intensität 0-100%
7 Frost	000 – 255	Zunehmende Weichzeichnung 0-100%

10-Kanal-Modus

Kanal	Wert	Funktion
1	000 – 255	TILT-Bewegung
2	000 – 255	TILT-Geschwindigkeit, abnehmend
3 Master-Dimmer	000 – 001	Keine Funktion
	002 – 255	Zunehmende Helligkeit 0-100%
4 Strobe-Effekte	000	Keine Funktion
	001 – 084	Strobe-Effekt **1**, zunehmende Geschwindigkeit
	085 – 169	Strobe-Effekt **2**, zunehmende Geschwindigkeit
	170 – 255	Strobe-Effekt **3**, zunehmende Geschwindigkeit
5 Rot	000 – 255	Zunehmende Intensität 0-100%
6 Grün	000 – 255	Zunehmende Intensität 0-100%
7 Blau	000 – 255	Zunehmende Intensität 0-100%
8 Lime	000 – 255	Zunehmende Intensität 0-100%
9 CCT	000 – 255	Siehe Tabelle, Seite **12**
10 Frost	000 – 255	Zunehmende Weichzeichnung 0-100%

13-Kanal-Modus

Kanal	Wert	Funktion
1	000 – 255	TILT-Bewegung
2	000 – 255	TILT-Geschwindigkeit, abnehmend
3 **Master-Dimmer**	000 – 001	Keine Funktion
	002 – 255	Zunehmende Helligkeit 0-100%
4 **Strobe-Effekte**	000	Keine Funktion
	001 – 084	Strobe-Effekt **1**, zunehmende Geschwindigkeit
	085 – 169	Strobe-Effekt **2**, zunehmende Geschwindigkeit
	170 – 255	Strobe-Effekt **3**, zunehmende Geschwindigkeit
5 **Rot**	000 – 255	Zunehmende Intensität 0-100%
6 **Grün**	000 – 255	Zunehmende Intensität 0-100%
7 **Blau**	000 – 255	Zunehmende Intensität 0-100%
8 **Lime**	000 – 255	Zunehmende Intensität 0-100%
9 **CCT**	000 – 255	Siehe Tabelle, Seite **12**
10 **Farbmakros**	001 – 003	R
	004 – 007	G
	008 – 011	B
	012 – 015	L
	016 – 019	R+G
	020 – 023	R+B
	024 – 027	R+L
	028 – 030	G+B
	031 – 034	G+L
	035 – 038	B+L
	039 – 042	R+G+B
	043 – 046	R+G+L
	047 – 050	G+B+L
	051 – 054	Voll an
	055 – 058	Farbe **1**
	059 – 061	Farbe **2**
	062 – 065	Farbe **3**
	066 – 069	Farbe **4**
	070 – 073	Farbe **5**
	074 – 077	Farbe **6**
	078 – 081	Farbe **7**
	082 – 085	Farbe **8**
	086 – 088	Farbe **9**
	089 – 092	Farbe **10**
	093 – 096	Farbe **11**
	097 – 100	Farbe **12**
	101 – 104	Farbe **13**
	105 – 108	Farbe **14**
	109 – 112	Farbe **15**
	113 – 116	Farbe **16**
	117 – 119	Farbe **17**
	120 – 123	Farbe **18**
	124 – 127	Farbe **19**
	128 – 131	Farbe **20**
	132 – 135	Farbe **21**
	136 – 139	Farbe **22**
	140 – 143	Farbe **23**

	144 – 147	Farbe **24**
	148 – 150	Farbe **25**
	151 – 154	Farbe **26**
	155 – 158	Farbe **27**
	159 – 162	Farbe **28**
	163 – 166	Farbe **29**
	167 – 170	Farbe **30**
	171 – 174	Farbe **31**
	175 – 177	Farbe **32**
	178 – 181	Farbe **33**
	182 – 185	Farbe **34**
	186 – 189	Farbe **35**
	190 – 193	Farbe **36**
	194 – 197	Farbe **37**
	198 – 201	Farbe **38**
	202 – 205	Farbe **39**
	206 – 208	Farbe **40**
	209 – 212	Farbe **41**
	213 – 216	Farbe **42**
	217 – 220	Farbe **43**
	221 – 224	Farbe **44**
	225 – 228	Farbe **45**
	229 – 232	Farbe **46**
	233 – 236	Farbe **47**
	237 – 239	Farbe **48**
	240 – 243	Farbe **49**
	244 – 247	Farbe **50**
	248 – 251	Farbe **51**
	252 – 255	Farbe **52**
11 **Auto-Modus**	000 – 020	Keine Funktion
	021 – 022	Chase **1**
	023 – 025	Chase **2**
	026 – 028	Chase **3**
	029 – 031	Chase **4**
	032 – 034	Chase **5**
	035 – 037	Chase **6**
	038 – 040	Chase **7**
	041 – 043	Chase **8**
	044 – 046	Chase **9**
	047 – 049	Chase **10**
	050 – 052	Chase **11**
	053 – 055	Chase **12**
	056 – 058	Chase **13**
	059 – 061	Chase **14**
	062 – 064	Chase **15**
	065 – 067	Chase **16**
	068 – 070	Chase **17**
	071 – 073	Chase **18**
	074 – 076	Chase **19**
	077 – 079	Chase **20**
	080 – 082	Chase **21**
	083 – 085	Chase **22**
	086 – 088	Chase **23**
	089 – 091	Chase **24**
	092 – 094	Chase **25**
	095 – 097	Chase **26**
	098 – 100	Chase **27**
	101 – 103	Chase **28**
	104 – 106	Chase **29**
	107 – 109	Chase **30**

	110 – 112	Chase **31**
	113 – 115	Chase **32**
	116 – 118	Chase **33**
	119 – 121	Chase **34**
	122 – 124	Chase **35**
	125 – 127	Chase **36**
	128 – 130	Chase **37**
	131 – 133	Chase **38**
	134 – 136	Chase **39**
	137 – 139	Chase **40**
	140 – 142	Chase **41**
	143 – 145	Chase **42**
	146 – 148	Chase **43**
	149 – 151	Chase **44**
	152 – 154	Chase **45**
	155 – 157	Chase **46**
	158 – 160	Chase **47**
	161 – 163	Chase **48**
	164 – 166	Chase **49**
	167 – 169	Chase **50**
	170 – 172	Chase **51**
	173 – 175	Chase **52**
	176 – 178	Chase **53**
	179 – 181	Chase **54**
	182 – 184	Chase **55**
	185 – 187	Chase **56**
	188 – 190	Chase **57**
	191 – 193	Chase **58**
	194 – 196	Chase **59**
	197 – 199	Chase **60**
	200 – 202	Chase **61**
	203 – 205	Chase **62**
	206 – 208	Chase **63**
	209 – 211	Chase **64**
	212 – 214	Chase **65**
	215 – 217	Chase **66**
	218 – 220	Chase **67**
	221 – 255	Endlosschleife Chase 1 ~ 67
12 Geschwindigkeit	000 – 255	Auto Programme, Geschwindigkeit schnell > langsam
13 Frost	000 – 255	Zunehmende Weichzeichnung 0-100%

16-Kanal-Modus

Kanal	Wert	Funktion
1	000 – 255	TILT-Bewegung
2	000 – 255	TILT-Geschwindigkeit, abnehmend
3 Master-Dimmer	000 – 001	Keine Funktion
	002 – 255	Zunehmende Helligkeit 0-100%
4 Strobe-Effekte	000	Keine Funktion
	001 – 084	Strobe-Effekt **1**, zunehmende Geschwindigkeit
	085 – 169	Strobe-Effekt **2**, zunehmende Geschwindigkeit
	170 – 255	Strobe-Effekt **3**, zunehmende Geschwindigkeit
5 Rot	000 – 255	Zunehmende Intensität 0-100%

6 **Grün**	000 – 255	Zunehmende Intensität 0-100%	
7 **Blau**	000 – 255	Zunehmende Intensität 0-100%	
8 **Lime**	000 – 255	Zunehmende Intensität 0-100%	
9 **Farbmakros**	000 – 255	Siehe 13-Kanal-Modus, CH**10**	
10 **Auto-Chase**	000 – 020	Keine Funktion	
	021 – 029	Chase **1**	Vordergrund-Farben über CH5~CH8 einstellbar Hintergrund-Farben über CH12~CH15 einstellbar
	030 – 039	Chase **2**	
	040 – 049	Chase **3**	
	050 – 059	Chase **4**	
	060 – 069	Chase **5**	
	070 – 079	Chase **6**	
	080 – 089	Chase **7**	
	090 – 099	Chase **8**	
	100 – 109	Chase **9**	
	110 – 119	Chase **10**	
	120 – 129	Chase **11**	
	130 – 139	Chase **12**	
	140 – 149	Chase **13**	
	150 – 159	Chase **14**	
	160 – 169	Chase **15**	
	170 – 179	Chase **16**	
	180 – 189	Chase **17**	
	190 – 199	Chase **18**	
	200 – 209	Chase **19**	
	210 – 219	Chase **20**	
	220 – 229	Chase **21**	
	230 – 239	Chase **22**	
	240 – 255	Chase **23**	
11 **Geschwindigkeit**	000 – 255	Auto Programme, Geschwindigkeit schnell > langsam	
12 **Rot**	000 – 255	Zunehmende Intensität 0-100%	
13 **Grün**	000 – 255	Zunehmende Intensität 0-100%	
14 **Blau**	000 – 255	Zunehmende Intensität 0-100%	
15 **Lime**	000 – 255	Zunehmende Intensität 0-100%	
16 **Frost**	000 – 255	Zunehmende Weichzeichnung 0-100%	

28-Kanal-Modus A

Kanal	Wert	Funktion
1	000 – 255	TILT-Bewegung
2	000 – 255	TILT-Geschwindigkeit, abnehmend
3 **Master-Dimmer**	000 – 001	Keine Funktion
	002 – 255	Zunehmende Helligkeit 0-100%
4 **Strobe-Effekte**	000	Keine Funktion
	001 – 084	Strobe-Effekt **1**, zunehmende Geschwindigkeit
	085 – 169	Strobe-Effekt **2**, zunehmende Geschwindigkeit
	170 – 255	Strobe-Effekt **3**, zunehmende Geschwindigkeit

5 **Rot**	000 – 255	Zunehmende Intensität 0-100%	Segment **1**
6 **Grün**	000 – 255	Zunehmende Intensität 0-100%	
7 **Blau**	000 – 255	Zunehmende Intensität 0-100%	
8 **Lime**	000 – 255	Zunehmende Intensität 0-100%	
9 **Strobe-Effekte**	000	Keine Funktion	
	001 – 084	Strobe-Effekt **1**, zunehmende Geschwindigkeit	
	085 – 169	Strobe-Effekt **2**, zunehmende Geschwindigkeit	
	170 – 255	Strobe-Effekt **3**, zunehmende Geschwindigkeit	
10 **Rot**	000 – 255	Zunehmende Intensität 0-100%	Segment **2**
11 **Grün**	000 – 255	Zunehmende Intensität 0-100%	
12 **Blau**	000 – 255	Zunehmende Intensität 0-100%	
13 **Lime**	000 – 255	Zunehmende Intensität 0-100%	
14 **Strobe-Effekte**	000	Keine Funktion	
	001 – 084	Strobe-Effekt **1**, zunehmende Geschwindigkeit	
	085 – 169	Strobe-Effekt **2**, zunehmende Geschwindigkeit	
	170 – 255	Strobe-Effekt **3**, zunehmende Geschwindigkeit	
15 **Rot**	000 – 255	Zunehmende Intensität 0-100%	Segment **3**
16 **Grün**	000 – 255	Zunehmende Intensität 0-100%	
17 **Blau**	000 – 255	Zunehmende Intensität 0-100%	
18 **Lime**	000 – 255	Zunehmende Intensität 0-100%	
19 **Strobe-Effekte**	000	Keine Funktion	
	001 – 084	Strobe-Effekt **1**, zunehmende Geschwindigkeit	
	085 – 169	Strobe-Effekt **2**, zunehmende Geschwindigkeit	
	170 – 255	Strobe-Effekt **3**, zunehmende Geschwindigkeit	
20 **Rot**	000 – 255	Zunehmende Intensität 0-100%	Segment **4**
21 **Grün**	000 – 255	Zunehmende Intensität 0-100%	
22 **Blau**	000 – 255	Zunehmende Intensität 0-100%	
23 **Lime**	000 – 255	Zunehmende Intensität 0-100%	
24 **Strobe-Effekte**	000	Keine Funktion	
	001 – 084	Strobe-Effekt **1**, zunehmende Geschwindigkeit	
	085 – 169	Strobe-Effekt **2**, zunehmende Geschwindigkeit	
	170 – 255	Strobe-Effekt **3**, zunehmende Geschwindigkeit	
25 **Farbmakros**	000 – 255	Siehe 13-Kanal-Modus, CH**10**	
26 **Auto-Modus**	000 – 255	Siehe 13-Kanal-Modus, CH**11**	
27 **Geschwindigkeit**	000 – 255	Auto Programme, Geschwindigkeit schnell > langsam	
28 **Frost**	000 – 255	Zunehmende Weichzeichnung 0-100%	

28-Kanal-Modus B

Kanal	Wert	Funktion	
1	000 – 255	TILT-Bewegung	
2	000 – 255	TILT-Geschwindigkeit, abnehmend	
3 Master-Dimmer	000 – 001	Keine Funktion	
	002 – 255	Zunehmende Helligkeit 0-100%	
4 Strobe-Effekte	000	Keine Funktion	
	001 – 084	Strobe-Effekt **1**, zunehmende Geschwindigkeit	
	085 – 169	Strobe-Effekt **2**, zunehmende Geschwindigkeit	
	170 – 255	Strobe-Effekt **3**, zunehmende Geschwindigkeit	
5 Rot	000 – 255	Zunehmende Intensität 0-100%	Segment **1**
6 Grün	000 – 255	Zunehmende Intensität 0-100%	
7 Blau	000 – 255	Zunehmende Intensität 0-100%	
8 Lime	000 – 255	Zunehmende Intensität 0-100%	
9 Strobe-Effekte	000	Keine Funktion	
	001 – 084	Strobe-Effekt **1**, zunehmende Geschwindigkeit	
	085 – 169	Strobe-Effekt **2**, zunehmende Geschwindigkeit	
	170 – 255	Strobe-Effekt **3**, zunehmende Geschwindigkeit	
10 Rot	000 – 255	Zunehmende Intensität 0-100%	Segment **2**
11 Grün	000 – 255	Zunehmende Intensität 0-100%	
12 Blau	000 – 255	Zunehmende Intensität 0-100%	
13 Lime	000 – 255	Zunehmende Intensität 0-100%	
14 Strobe-Effekte	000	Keine Funktion	
	001 – 084	Strobe-Effekt **1**, zunehmende Geschwindigkeit	
	085 – 169	Strobe-Effekt **2**, zunehmende Geschwindigkeit	
	170 – 255	Strobe-Effekt **3**, zunehmende Geschwindigkeit	
15 Rot	000 – 255	Zunehmende Intensität 0-100%	Segment **3**
16 Grün	000 – 255	Zunehmende Intensität 0-100%	
17 Blau	000 – 255	Zunehmende Intensität 0-100%	
18 Lime	000 – 255	Zunehmende Intensität 0-100%	
19 Strobe-Effekte	000	Keine Funktion	
	001 – 084	Strobe-Effekt **1**, zunehmende Geschwindigkeit	
	085 – 169	Strobe-Effekt **2**, zunehmende Geschwindigkeit	
	170 – 255	Strobe-Effekt **3**, zunehmende Geschwindigkeit	
20 Rot	000 – 255	Zunehmende Intensität 0-100%	Segment **4**
21 Grün	000 – 255	Zunehmende Intensität 0-100%	
22 Blau	000 – 255	Zunehmende Intensität 0-100%	
23 Lime	000 – 255	Zunehmende Intensität 0-100%	
24 Strobe-Effekte	000	Keine Funktion	
	001 – 084	Strobe-Effekt **1**, zunehmende Geschwindigkeit	
	085 – 169	Strobe-Effekt **2**, zunehmende Geschwindigkeit	
	170 – 255	Strobe-Effekt **3**, zunehmende Geschwindigkeit	

25 **Farbmakros**	000 – 255	Siehe 13-Kanal-Modus, CH**10**
26 **Auto-Modus**	000 – 255	Siehe 13-Kanal-Modus, CH**11**
27 **Geschwindigkeit**	000 – 255	Auto Programme, Geschwindigkeit schnell > langsam
28 **Frost**	000 – 255	Zunehmende Weichzeichnung 0-100%

100-Kanal-Modus

Kanal	Wert	Funktion	
1	000 – 255	TILT-Bewegung	
2	000 – 255	TILT-Geschwindigkeit, abnehmend	
3 **Master-Dimmer**	000 – 001	Keine Funktion	
	002 – 255	Zunehmende Helligkeit 0-100%	
4 **Rot**	000 – 255	Zunehmende Intensität 0-100%	LED **1**
5 **Grün**	000 – 255	Zunehmende Intensität 0-100%	
6 **Blau**	000 – 255	Zunehmende Intensität 0-100%	
7 **Lime**	000 – 255	Zunehmende Intensität 0-100%	
8 **Rot**	000 – 255	Zunehmende Intensität 0-100%	LED **2**
9 **Grün**	000 – 255	Zunehmende Intensität 0-100%	
10 **Blau**	000 – 255	Zunehmende Intensität 0-100%	
11 **Lime**	000 – 255	Zunehmende Intensität 0-100%	
12 **Rot**	000 – 255	Zunehmende Intensität 0-100%	LED **3**
13 **Grün**	000 – 255	Zunehmende Intensität 0-100%	
14 **Blau**	000 – 255	Zunehmende Intensität 0-100%	
15 **Lime**	000 – 255	Zunehmende Intensität 0-100%	
…	**…**	**…**	**…**
96 **Rot**	000 – 255	Zunehmende Intensität 0-100%	LED **24**
97 **Grün**	000 – 255	Zunehmende Intensität 0-100%	
98 **Blau**	000 – 255	Zunehmende Intensität 0-100%	
99 **Lime**	000 – 255	Zunehmende Intensität 0-100%	
100 **Frost**	000 – 255	Zunehmende Weichzeichnung 0-100%	

106-Kanal-Modus

Kanal	Wert	Funktion	
1	000 – 255	TILT-Bewegung	
2	000 – 255	TILT-Geschwindigkeit, abnehmend	
3 Master-Dimmer	000 – 001	Keine Funktion	
	002 – 255	Zunehmende Helligkeit 0-100%	
4 Strobe-Effekte	000	Keine Funktion	
	001 – 084	Strobe-Effekt **1**, zunehmende Geschwindigkeit	
	085 – 169	Strobe-Effekt **2**, zunehmende Geschwindigkeit	
	170 – 255	Strobe-Effekt **3**, zunehmende Geschwindigkeit	
5 Rot	000 – 255	Zunehmende Intensität 0-100%	LED **1**
6 Grün	000 – 255	Zunehmende Intensität 0-100%	
7 Blau	000 – 255	Zunehmende Intensität 0-100%	
8 Lime	000 – 255	Zunehmende Intensität 0-100%	
9 Rot	000 – 255	Zunehmende Intensität 0-100%	LED **2**
10 Grün	000 – 255	Zunehmende Intensität 0-100%	
11 Blau	000 – 255	Zunehmende Intensität 0-100%	
12 Lime	000 – 255	Zunehmende Intensität 0-100%	
13 Rot	000 – 255	Zunehmende Intensität 0-100%	LED **3**
14 Grün	000 – 255	Zunehmende Intensität 0-100%	
15 Blau	000 – 255	Zunehmende Intensität 0-100%	
16 Lime	000 – 255	Zunehmende Intensität 0-100%	
…	**…**	**…**	**…**
97 Rot	000 – 255	Zunehmende Intensität 0-100%	LED **24**
98 Grün	000 – 255	Zunehmende Intensität 0-100%	
99 Blau	000 – 255	Zunehmende Intensität 0-100%	
100 Lime	000 – 255	Zunehmende Intensität 0-100%	
101 CCT	000 – 255	Siehe Tabelle, Seite **12**	
102 Farbmakros	000 – 255	Siehe 13-Kanal-Modus, CH**10**	
103 Auto-Modus	000 – 255	Siehe 13-Kanal-Modus, CH**11**	
104 Geschwindigkeit	000 – 255	Auto Programme, Geschwindigkeit schnell > langsam	
105 Frost	000 – 255	Zunehmende Weichzeichnung 0-100%	
106 Reset	000 – 244	Keine Funktion	
	245 – 255	Reset	

REINIGUNG UND WARTUNG

Das Gerät sollte äußerlich in regelmäßigen Abständen von Verunreinigungen wie Staub usw. gereinigt werden. Insbesondere die Linsen sollten sauber sein, damit das Licht mit maximaler Helligkeit abgestrahlt werden kann.

1 Trennen Sie das Gerät vom Netz und lassen Sie es abkühlen, bevor Sie mit der Reinigung beginnen.

2 Reinigen Sie die Oberflächen mit einem fusselfreien, angefeuchteten Tuch. Verwenden Sie auf keinen Fall Alkohol oder irgendwelche Lösungsmittel, da sonst die Gehäuseoberflächen beschädigt werden könnten. Vermeiden Sie unbedingt das Eindringen von Nässe oder Feuchtigkeit in das Gerät.

3 Das Gerät muss trocken sein, bevor Sie es wieder einschalten.

Im Geräteinneren befinden sich keine zu wartenden Teile. Öffnen Sie das Gehäuse nicht. Unternehmen Sie keine Reparaturversuche, da dies ein Sicherheitsrisiko darstellt. Wartungs- und Servicearbeiten sind ausschließlich dem autorisierten Fachhandel vorbehalten. Sollten einmal Ersatzteile benötigt werden, verwenden Sie bitte nur Originalersatzteile. Sollten Sie noch weitere Fragen haben, wenden Sie sich bitte an Ihren Fachhändler.

UMWELTSCHUTZ



Informationen zur Entsorgung

Bitte übergeben Sie das Gerät bzw. die Geräte am Ende der Nutzungsdauer zur umweltgerechten Entsorgung einem örtlichen Recyclingbetrieb. Geräte, die mit diesem Symbol gekennzeichnet sind, dürfen nicht im Hausmüll entsorgt werden. Für weitere Informationen wenden Sie sich bitte an Ihren Händler oder die zuständige örtliche Behörde. Entnehmen Sie evtl. eingelegte Batterien und entsorgen Sie diese getrennt vom Produkt.



Als Endverbraucher sind Sie durch die Batterieverordnung gesetzlich zur Rückgabe aller gebrauchten Batterien und Akkus verpflichtet. Die Entsorgung über den Hausmüll ist verboten. Verbrauchte Batterien können Sie unentgeltlich bei den Sammelstellen Ihrer Gemeinde und überall, wo Batterien verkauft werden, abgeben. Mit der Verwertung von Altgeräten und der ordnungsgemäßen Entsorgung von Batterien und Akkus leisten Sie einen wichtigen Beitrag zum Schutz unserer Umwelt.

TECHNISCHE DATEN

Stromversorgung:	100-240 V AC, 50/60 Hz
Gesamtanschlusswert:	350 W
Schutzart:	IP65
Schutzklasse:	SK I
Stromanschluss:	Stromeinspeisung über IP T-Con (M) Einbauversion Stromanschlusskabel mit Schutzkontaktstecker (mitgeliefert)
Aufbau Kabel:	3 x 1,5 mm² H07RN-F
Stromausgang:	IP T-Con (W) Einbauversion Bypass
Gerätesicherung:	T 5 A Sicherung im Service zu wechseln
Lampenart:	LED-Lampe
LED-Typ:	24 x 40 W SMD 5060 4in1 QCL RGBL (homogene Farbmischung)
Max. Kippbewegung TILT:	210° Positionierung
Blitzrate:	0,6 - 20 Hz
DMX-Kanäle:	6; 7; 10; 13; 16; 28-1; 28-2; 100; 106
DMX-Eingang:	3-pol XLR (M) Einbauversion IP
	5-pol XLR (M) Einbauversion IP
DMX-Ausgang:	3-pol XLR (W) Einbauversion IP
	5-pol XLR (W) Einbauversion IP
Kühlung:	2 x Lüfter temperaturgeregelt im Kopf
	1 x Lüfter in der Base
Ansteuerung:	Stand-alone; Master/Slave-Funktion; DMX; RDM
Projektion:	Flimmerfrei
DMX Features:	RDM-fähig, für die bidirektionale Kommunikation über die DMX-Leitung
DMX-Ausfallmodus:	Blackout; Hold; Auto
Abstrahlwinkel (1/2 Peak):	2° mehrfarbig
	Frostfilter 30° mehrfarbig
Abstrahlwinkel (1/10 Peak):	10°
	Frostfilter 35°
Farbtemperatur:	2800K - 8100K einstellbar
Farbwiedergabeindex (CRI):	81 Ra
Gehäusefarbe:	Schwarz matt
Aufnahmesystem:	2x Omega-Bügel
Displaytyp:	Mehrfarbiges TFT Display
Tragegriff:	2 Stück
Transporthilfe:	4 x Gummifuß
Durchmesser Befestigungslöcher:	2 x Ø12mm
Markenverwendung:	SEETRONIC Steckverbindung verbaut
Material:	Metall, 2,5 mm, lackiert; Kunststoff
Maße:	Länge: 52,80 cm
	Breite: 19,50 cm
	Höhe: 32,65 cm
Gewicht:	10,90 kg
Geräuschklassifizierung:	Klasse 0 (keinerlei Geräusche) je nach verwendetem Modus

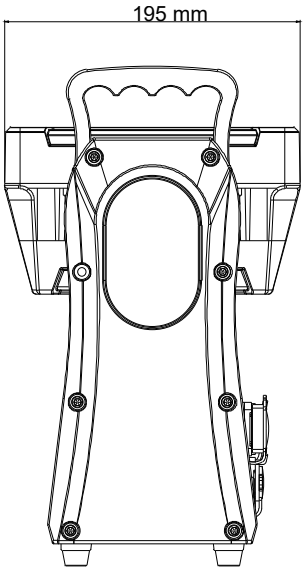

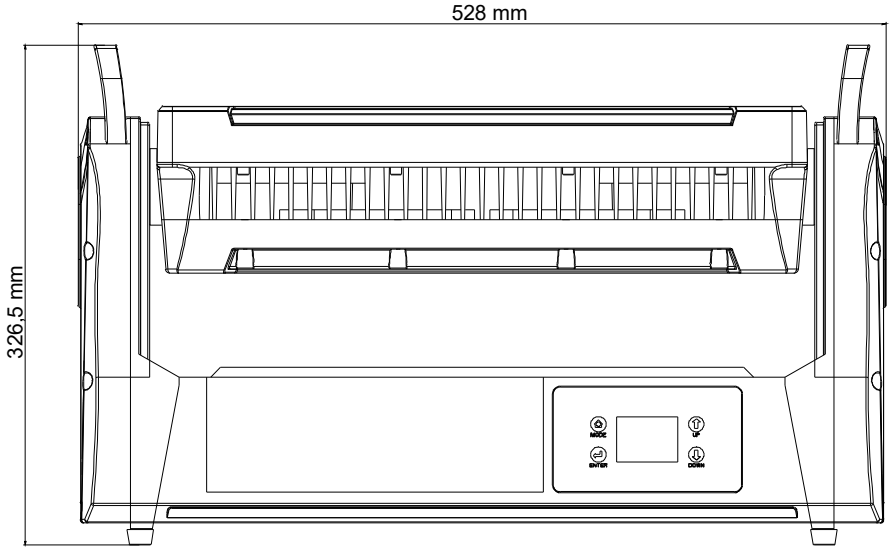

Zubehör

ROADINGER Flightcase PRO 2x IP Mega SWING mit Rollen	Best.-Nr. 31005271
EUROLITE TPC-10 Klammer, schwarz	Best.-Nr. 59006858
EUROLITE TH-250 QUICK-LOCK Haken silber	Best.-Nr. 58000760
EUROLITE Sicherungsseil AG-15 4x1000mm bis 15kg	Best.-Nr. 58010364
EUROLITE DMX Kabel SEC-1 IP65 3pol 1m schwarz	Best.-Nr. 30227660
EUROLITE IP T-Con Verbindungskabel 3x1,5 1,5m	Best.-Nr. 30247750
EUROLITE Kombikabel DT-2 DMX IP T-Con/3 Pin XLR 1,5m	Best.-Nr. 30227789
EUROLITE Omega-Bügel 61	Best.-Nr. 51786580

Technische Änderungen ohne vorherige Ankündigung und Irrtum vorbehalten. © 19.08.2026

English

USER MANUAL

MULTIFLOOD IP 24X40W RGBL SWING FROST

DANGER! Electric shock caused by short-circuit
Be careful with your operations. With a dangerous voltage you can suffer a dangerous electric shock when touching the wires. Never open the housing.

Please read these instructions carefully before using the product. They contain important information for the correct use of the product.

Every person involved with the installation, operation and maintenance of this device has to
- be qualified
- follow the instructions of this manual
- consider this manual to be part of the total product
- keep this manual for the entire service life of the product
- pass this manual on to every further owner or user of the product
- download the latest version of the user manual from the Internet

INTRODUCTION

Thank you for having chosen one of our products. If you follow the instructions given in this manual, we are sure that you will enjoy this device for a long period of time.

Product features

Motorized tiltable outdoor spotlight (IP65) with stepless electronic frost for beam, wash, and pixel effects

- 24 LEDs 40 W SMD 5060 4in1 QCL RGBL (homogenous color mix), LEDs controlled separately
- With a beam angle of 2°
- Positioning within 210° TILT
- Exact 16-bit resolution at dimmer, color
- Dimmer electronic; color blend stepless; color macros; motion macros adjustable speed; foreground color adjustable; background color adjustable; frost filter electronic stepless
- Wash effect; strobe effect; uplight effect; matrix effect
- 52 integrated show programs
- Direct color selection for 8 preset colors
- Good color rendering index (CRI)
- Variable color temperature 2800 K - 8100 K
- Direct color temperature selection for 33 preset values
- Control via stand-alone; master/slave function; DMX; RDM
- RDM For bidirectional communication over the DMX line
- DMX fail mode (blackout; hold; auto)
- Flicker-free
- With omega bracket
- Multicolor TFT display
- 2 rugged carrying handles
- Rubber feet
- Mains input and output for power linking up to 8 units
- Built with SEETRONIC connectors
- Suitable for outdoor use IP65
- With pressure compensation membrane
- For application areas such as: Clubs/dancing school; wedding/gala/events; installation; stage; theater; rental; architecture
- Application possibility: Standing; suspended
- The device is cooled by temperature-controlled fan at the head; cooling fan at the base
- Silent operation

Package contents

- 1 x device, 1 x user manual, 1 x power cord, 2 x omega bracket

SAFETY INSTRUCTIONS

WARNING!
Please read the safety warnings carefully and only use the product as described in this manual to avoid accidental injury or damage.

Intended use

- This product is designed to light indoor and outdoor areas and is IP65 rated. It can be mounted and operated in indoor and outdoor areas. This device is designed for temporary use in the field of event technology, e.g. on stage. Continuous operation, especially outdoors, is not intended. This device is not suitable for household lighting.
- Only use the device according to the instructions given. Damages due to failure to follow these operating instructions will void the warranty! We do not assume any liability for any resulting damage.
- We do not assume any liability for material and personal damage caused by improper use or non-compliance with the safety instructions. In such cases, the warranty will be null and void.
- Unauthorized rebuilds or modifications of the device are not permitted for reasons of safety and render the warranty invalid.

Danger due to electricity

- To reduce the risk of electric shock, do not open any part of the device. There are no serviceable parts inside the device.
- Only connect the device to a properly installed mains outlet. The outlet must be protected by residual current breaker (RCD). The voltage and frequency must be exactly the same as stated on the device. If the mains cable is equipped with an earthing contact, then it must be connected to an outlet with a protective ground. Never deactivate the protective ground of a mains cable. Failure to do so could possibly injure the user.
- For outdoor use make sure to connect a rubber cable H05RN-F or H05RR-F. For installations in the ground an underground power cable NYY must be used. All valid instructions concerning the installation of cables outdoors or in the ground must be adhered to.
- The mains outlet must be easily accessible so that you can unplug the device quickly if need be.
- Never touch the mains plug with wet or damp hands. There is the risk of potentially fatal electric shock.
- The mains cable must not be bent or squeezed. Keep it away from hot surfaces or sharp edges.
- Never pull the mains cable to disconnect the mains plug from the mains outlet, always seize the plug.
- Unplug the device during lightning storms, when unused for long periods of time or before cleaning.
- Do not expose the device to any high temperatures, direct sunlight, strong vibrations or heavy mechanical stress.
- Do not immerse the product in water, this will destroy it. Furthermore, this could cause a lethal electric shock!
- Only have repairs to the device or its mains cable carried out by qualified service personnel. Repairs are required when the device or the mains cable is visibly damaged, when the device has been dropped or malfunctions occur.

Danger to children and people with restricted abilities

- This product is not a toy. Keep it out of the reach of children and pets. Do not leave packaging material lying around carelessly. Never leave this device running unattended.
- This device may be used only by persons with sufficient physical, sensorial, and intellectual abilities and having corresponding knowledge and experience. Other persons may use this device only if they are supervised or instructed by a person who is responsible for their safety.

Warning – risk of burns and fire

- The admissible ambient temperature range (Ta) is -5 to +45°C. Do not operate the device outside of this temperature range.
- The housing temperature (Tc) can be up to 70°C during use. Avoid contact by persons and materials.
- Do not illuminate surfaces within 30 cm of the device. This value is indicated on the device by the 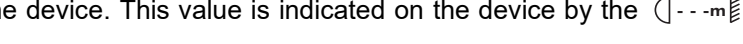 symbol.
- Do not use the device near highly flammable materials. Always place the device at a location where sufficient air circulation is ensured. Leave 50 cm of free space around the device. Never cover the air vents of the housing.

Warning – risk of injuries

- Do not look directly at the light source. Persons with light-sensitive epilepsy may suffer from epileptic seizures or fall unconscious.
- Make sure that the product is set up or installed safely and expertly and prevented from falling down. Comply with the standards and rules that apply in your country, in particular EN 60598-2-17.
- If you lack the qualification, do not attempt the installation yourself, but instead use a professional installer. Improper installation can result in bodily injury and or damage to property.
- The manufacturer cannot be made liable for damages caused by incorrect installations or insufficient safety precautions.
- For overhead use, always secure the device with a secondary safety attachment such as a safety bond or safety net.
- Make sure that the area below the installation place is blocked when rigging, derigging or servicing the device.
- For commercial use the country-specific accident prevention regulations of the government safety organization for electrical facilities must be complied with at all times.

Caution – material damage

- This device must not be connected to the mains voltage by means of a dimmer.
- Lighting effects are not designed for permanent operation. Consistent operation breaks will ensure that the device will serve you for a long time without defects.
- Never switch the device on and off at short intervals. This will considerably reduce the service life of the device.
- If the device has been exposed to drastic temperature fluctuation, do not switch it on immediately. The resulting moisture and condensation can damage the device. The optics often fog up and the light output is impaired. This does not mean that the housing is leaking. Switch on the device only when it has reached ambient temperature and the condensation has evaporated.
- External light sources can damage the interior of lighting fixtures (optics, LEDs, cables, etc.). Do not expose the device and its light-emitting apertures to light beams from direct sunlight, other spotlights or lasers. Do not focus the light beam from one lighting fixture directly towards another—this applies in particular to moving heads.
- Moisture entering open connectors of DMX and power supply cables can cause short circuits and damage to connected fixtures. Always keep unused plug connectors sealed.
- The seals and screw connections of the equipment must be checked regularly to ensure a fault-free operation. In cases of doubt, consult a specialist workshop in due time.
- Please use the original packaging to protect the device against vibration, dust and moisture during transportation or storage.
- If a serial number label is affixed to the device, do not remove the label as this would void the warranty.
- Never lift the fixture by holding it at the projector-head, as the mechanics may be damaged. Always hold the fixture at the transport handles.

DESCRIPTION OF THE DEVICE

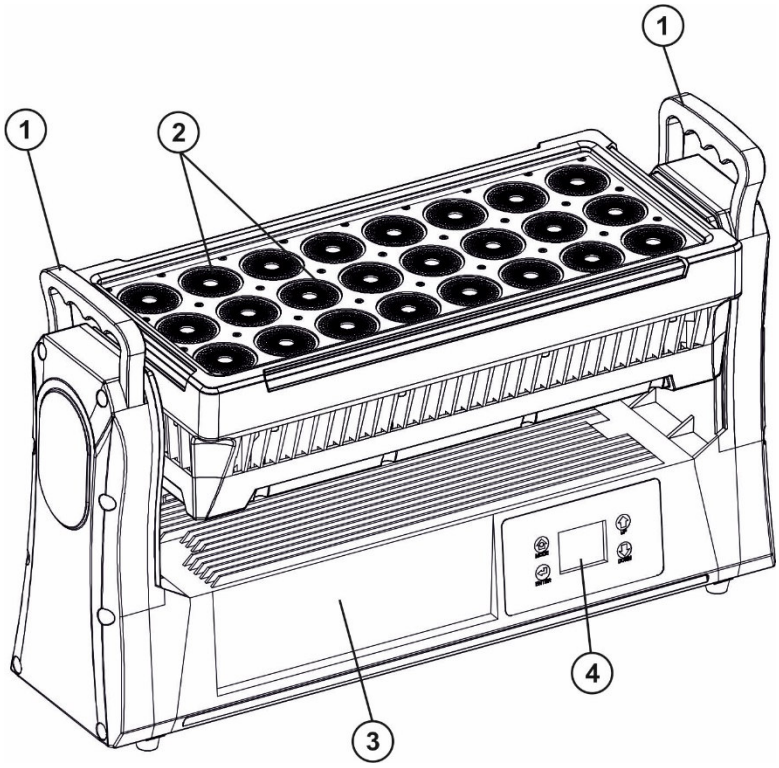

(1) Transport handle
(2) 40 W SMD 5060 4in1 QCL RGBL LEDs
(3) Base
(4) Multicolor TFT display with operating buttons

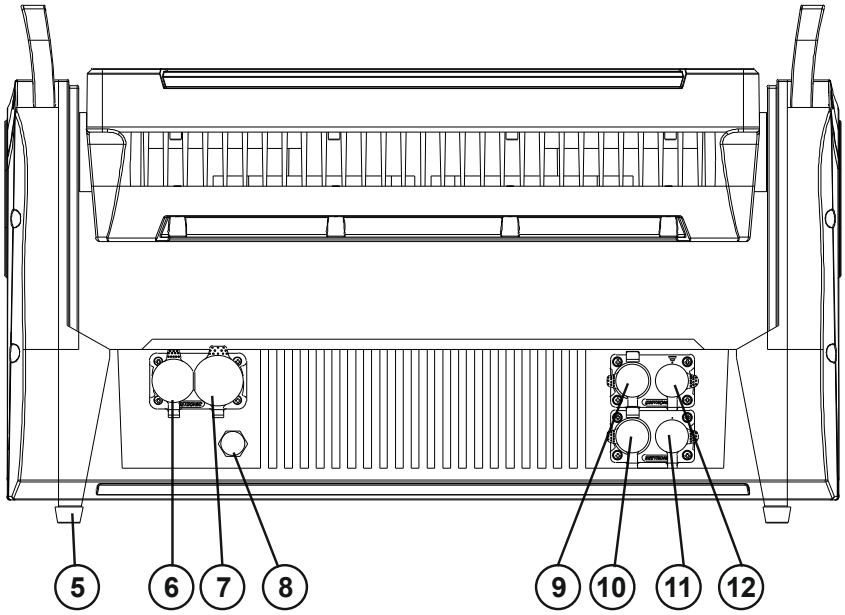

(5) Rubber foot
(6) Power intput
(7) Power output
(8) Pressure compensation membrane
(9) DMX output, 3-pin XLR
(10) DMX output, 5-pin XLR
(11) DMX input, 5-pin XLR
(12) DMX input, 3-pin XLR

INSTALLATION

WARNING! Risk of injury caused by falling objects
Devices in overhead installations may cause severe injuries when crashing down. Make sure that the device is installed securely and cannot fall down. The installation must be carried out by a specialist who is familiar with the hazards and the relevant regulations.

The device may be placed on the floor or fastened to a truss or similar rigging structure. The device must never be fixed swinging freely in the room.

1 The rigging structure must support at least 10 times the weight of all fixtures to be installed on it.

2 Block access below the work area and work from a stable platform when installing the device.

3 Use rigging hardware that is compatible with the structure and capable of bearing the weight of the device. Please refer to the "*Accessories*" section for a list of suitable rigging hardware. Screw a coupler via an M10 screw and self-locking nut onto each Omega bracket. Insert the quick-lock fasteners of the Omega brackets into the respective openings on the bottom of the device. Tighten the quick-lock fasteners clockwise to the stop.

4 Secure the device with a safety bond or other secondary attachment. This secondary safety attachment must be sufficiently dimensioned in accordance with the latest industrial safety regulations and constructed in a way that no part of the installation can fall down if the main attachment fails. Install the safety bond by inserting the quick link in the respective openings on the bottom of the base. Pull the safety bond over the trussing system etc. Insert the end in the quick link and tighten the fixation screw. Fasten the safety bond in such a way that, in the event of a fall, the maximum drop distance of the device will not exceed 20 cm.

5 After installation, the device requires inspections periodically to prevent the possibility of corrosion, deformation and looseness.

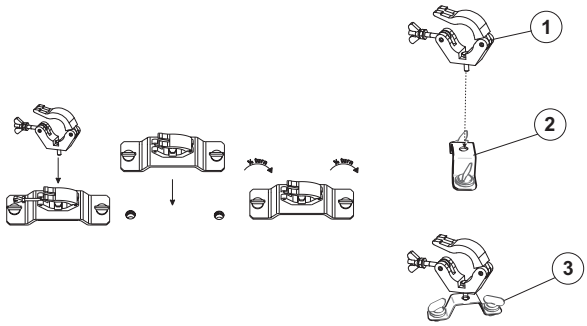

(1) Coupler
(2) Omega bracket
(3) Quick-lock fastener
(4) Safety bond

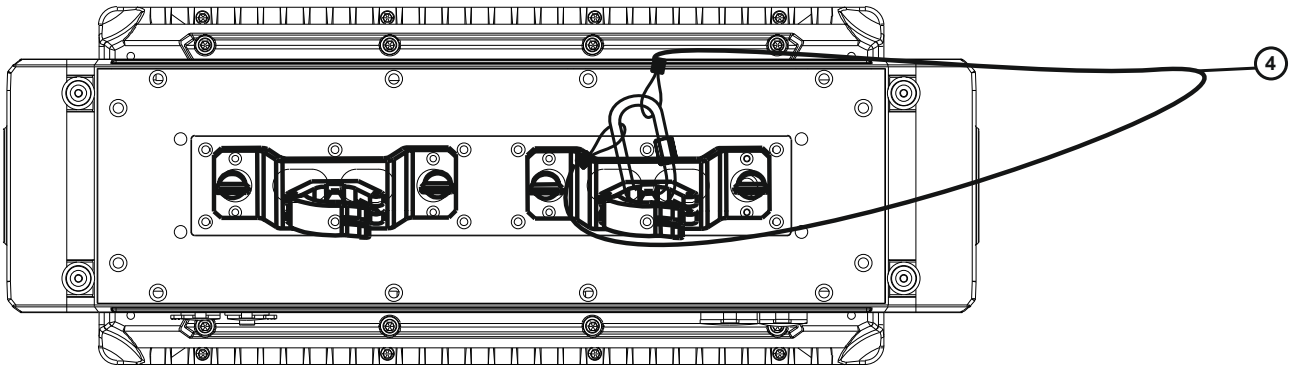

CONNECTIONS

Power supply

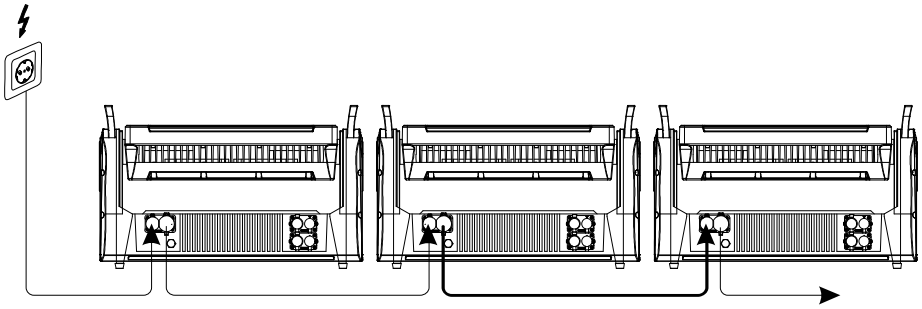

The device uses an auto-range power supply that accepts input voltages between 100 und 240 volts. The power connectors are designed according to protection class IP65. Matching connection cables with special plugs are optionally available. When not in use, make absolutely sure to close the connections with the rubber sealing caps to prevent moisture and dirt from penetrating.

1 Connect the device via the mains cable to a grounded mains socket. Thus, the unit is switched on.

2 To switch off the unit, disconnect the power plug.

3 Do not connect the unit to the mains voltage via a dimmer. For a more convenient operation, use a mains outlet which is switchable.

4 The jack POWER OUT allows for power supply of further devices. To interconnect several devices, connect the jack POWER OUT to the input POWER IN of the next unit all units are connected. Matching power cables are available as accessories. In this manner, up to 8 devices can be linked at 230/240 input voltage and up to 4 devices at 110/115 input voltage.

DMX512 control

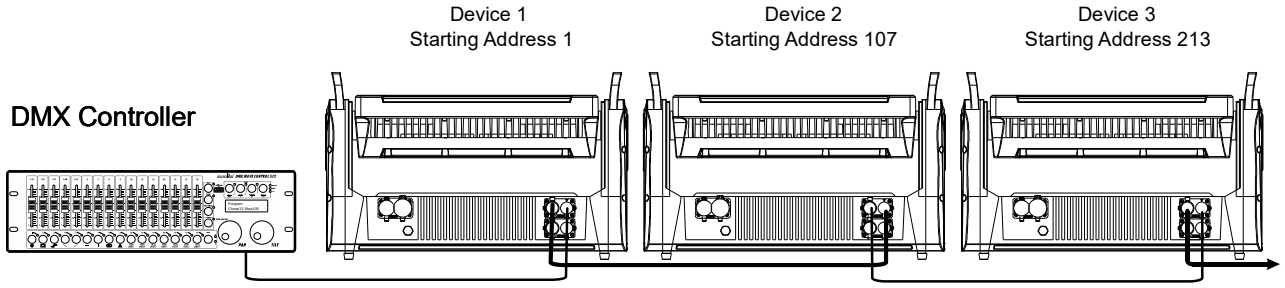

A DMX512 data link is required in order to control the device via DMX. The device provides 3- and 5-pin XLR connectors, which are designed according to protection class IP65. Matching DMX connection cables with special plugs are optionally available. When not in use, make absolutely sure to close the connections with the rubber sealing caps to prevent moisture and dirt from penetrating.

1 Connect the output of your DMX controller to the DMX input DMX IN of the device with a DMX cable.

2 Connect the DMX output DMX OUT of the device to the DMX input of the next unit in the chain. Always connect one output to the input of the next unit until all units are connected.

3 At the last unit, the DMX cable has to be terminated. Plug the terminator with a 120 Ω resistor between Signal (–) and Signal (+) in the DMX output of the last unit.

4 If the cable length exceeds 300 m or the number of DMX devices is greater than 32, it is recommended to insert a DMX level amplifier to ensure proper data transmission.

XLR connection:



OPERATION

After connecting the unit to the mains, it requires a short initialization process and is then ready for operation.

The display indicates the last operating mode. The operating modes can be selected by means of the display and the control buttons. All settings remain stored even if the device is disconnected from the mains. The device can be operated in stand-alone mode via the control board or in DMX-controlled mode via any commercial DMX controller.

Operating buttons

Button	Function
MODE	Returns to the initial screen.
ENTER	Activates a value to be modified, enters a submenu or saves a value when modifying.
UP	Selects the next menu item or increases values when modifying.
DOWN	Selects the previous menu item or decreases values when modifying.

Menu structure

Default settings shaded

Display	Submenu 1	Submenu 2	Description
DMX	Addr setting	001 – 512	Starting address
Manual	Tilt	000 – 255	Tilt position
	Tilt Speed	000 – 255	Tilt speed
	Master	000 – 255	Master dimmer
	Strobe	000 – 255	Strobe speed, fast > slow
	Red	000 – 255	Intensity **Red**, 0=off, 1-100%
	Green	000 – 255	Intensity **Green**, 0=off, 1-100%
	Blue	000 – 255	Intensity **Blue**, 0=off, 1-100%
	Lime	000 – 255	Intensity **Lime**, 0=off, 1-100%
	CCT	000 – 255	Color temperature
	Macro	000 – 255	Static color macros, See CH13 DMX Mode, CH10
	Chase	000 – 255	Show programs (0~20 no function)
	Chase Speed	000 – 255	Program speed, fast > slow
	Frost	000 – 255	Frost 0 – 100%
	Clear	No / Yes	Reset to factory settings
Auto	PROG	Pr 00 – 09 – 76	Auto programs 0 - 76
	PROG-Speed	Sp 01– 08 – 16	Auto program speed, slow > fast
	Test		Auto Test
Option	DmxChs	6CH	6-channel mode
		7CH	7-channel mode
		10CH	10-channel mode
		13CH	13-channel mode
		16CH	16-channel mode
		A28CH	28A-channel mode
		B28CH	28B-channel mode
		100CH	100-channel mode

		106CH	106-channel mode
	Frost	000 – 255	Frost 0 – 100%
	Smooth	ON	Dimmer speed slow
		OFF	Dimmer speed fast
	DMX fail	Blackout	Blackout if there is no DMX signal
		Hold	Most recent DMX value is held if there is no DMX signal
		Auto run	Last show program is retained if there is no DMX signal
	LCD inverse	ON/OFF	Display reverse 180°, **ON**, Display normal, **OFF**
	Back light	ON/OFF	Display off after 30s, **ON**, Display always on, **OFF**
	Fan	Auto	Fan runs when the temperature reaches 51 °C
		Silent	Fan off
	Key Lock	ON/OFF	Display locked, **ON** Press MODE ENTER together 3 times to unlock Display unlocked, **OFF**
	Pixel Reverse	ON/OFF	Pixel orientation normal, **OFF** Pixel orientation reversed, **ON**
	Reset	Yes	TILT-Reset
CCT	Tilt	000 – 255	TILT-Movement
	Bright	000 – 255	Dimmer
	CCT		Color temperature, See table below
Info	Ver.	Vx.xx	Current software version
	Temp.	Xx°C	Internal temperature of the device

CCT-Table

0	Off
001-006	2800K
007-013	3000K
014-020	3300K
021-027	3500K
028-034	3700K
035-041`	3900K
042-048	4000K
049-055	4200K
056-062	4400K
063-069	4500K
070-076	4700K
077-083	4800K
084-090	5000K
091-097	5200K
098-111	5300K
112-118	5500K

119-125	5700K
126-132	5900K
133-139	6000K
140-146	6200K
147-153	6400K
154-160	6500K
161-167	6600K
168-174	6700K
175-181	6800K
182-188	6900K
189-195	7000K
196-202	7200K
203-209	7300K
210-216	7500K
217-230	7600K
231-251	8000K
252-255	8100K

Note: Slight variations in color temperature are possible.

Master/slave operation

Several devices may be interconnected (max. 12). Then all slave units can be synchronized and controlled with the master unit without the need for a DMX controller. The devices must be set to the corresponding operating modes.

1 Configure all slave units before connecting the master unit. Set the DMX starting address **001** for all slave devices.

2 Connect the DMX output of the master unit to the DMX input of the first slave unit. Then connect the DMX output of the first slave unit to the DMX input of the second slave unit, etc. until all units have been connected in a chain. Make sure the master unit is the first in the chain. Do not connect a DMX controller to the DMX input of the master unit.

3 Select the desired setting (Manual mode) at the master unit. The interconnected devices will now operate synchronously.

RDM

This device supports RDM (Remote Device Management), which makes remote control of devices connected to the DMX bus possible. ANSI E1.20-2006 by ESTA specifies the RDM standard as an extension of the DMX512 protocol. RDM simplifies device configuration as manual settings like adjusting the DMX starting address are no longer needed. RDM is integrated in DMX without influencing the connections. The RDM data is transmitted via the standard XLR pins 1 and 2 – new DMX cables are not necessary. RDM-ready and conventional DMX devices can be operated in one DMX line. The RDM protocol sends own packages in the DMX512 data feed and does not influence conventional devices. DMX splitters, however, must support RDM. Which parameters can be called up via RDM depends on the RDM controller used.

DMX operation

Setting the number of DMX channels and the DMX starting address

For operation with a controller with DMX512 protocol, the device is equipped with 106 control channels. However, it can also be switched to a mode with 6, 7, 10, 13, 16, 28 or 100 channels if different functions are required. To be able to operate the device with a DMX controller, the DMX starting address must be set. The starting address depends upon which DMX controller is being used. Please refer to the controller's documentation.

1 Press the button **MODE** until **DMX** is indicated on the display. Confirm with the **ENTER** button. The display indicates the DMX starting address setting (**001**). Use the **UP** and **DOWN** buttons to set the desired starting address.

2 Press the button **MODE** and then the button **DOWN** until **Option** is indicated on the display. Confirm with the **ENTER** button. The menu for the DMX modes (**DmxCHs**) is called up. Confirm with **ENTER.** Use the **UP** and **DOWN** buttons to select the desired DMX channel mode: **6CH** (6 DMX channels), **7CH** (7 DMX channels), **10CH** (10 DMX channels), **13CH** (13 DMX channels), **16CH** (16 DMX channels), **A28CH** (28 DMX channels), **B28CH** (28 DMX channels), **100CH** (100 DMX channels) or **106CH** (106 DMX channels).

3 Confirm with **ENTER**. When DMX signals are not received, the display will flash.

Note: Please make sure that you do not have any overlapping channels in order to control each device correctly and independently from any other fixture on the DMX chain. If several devices are addressed to the same address, they will work synchronously.

The LEDs of the device are divided into different segment groups, which can be controlled individually with the following DMX protocol.

Single:

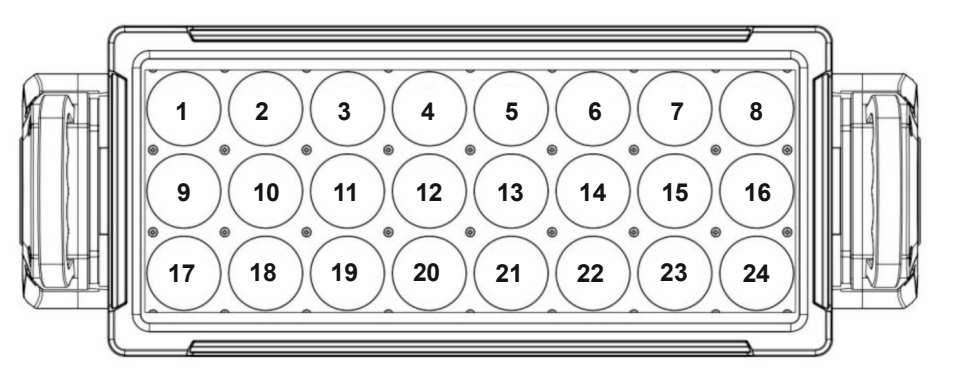

LED groups:

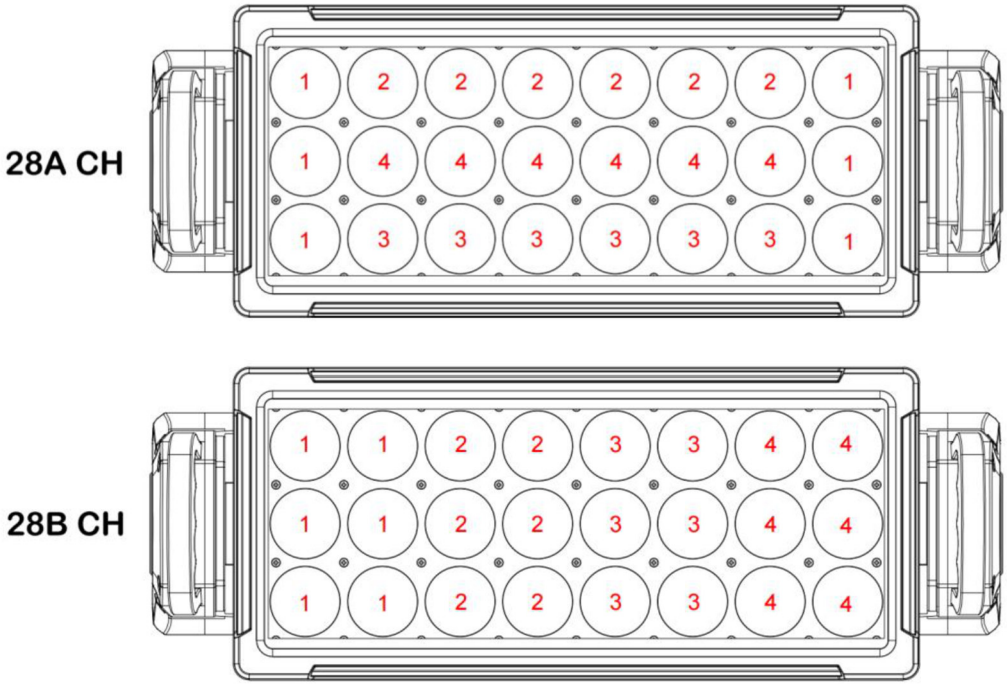

Functions in DMX mode

6-Channel Mode

Channel	Value	Function
1	000 – 255	TILT movement
2 **Red**	000 – 255	Increasing intensity 0-100%
3 **Green**	000 – 255	Increasing intensity 0-100%
4 **Blue**	000 – 255	Increasing intensity 0-100%
5 **Lime**	000 – 255	Increasing intensity 0-100%
6 **Frost**	000 – 255	Increasing soft focus 0-100%

7-Channel Mode

Channel	Value	Function
1	000 – 255	TILT movement
2	000 – 255	TILT speed, decreasing
3 **Red**	000 – 255	Increasing intensity 0-100%
4 **Green**	000 – 255	Increasing intensity 0-100%
5 **Blue**	000 – 255	Increasing intensity 0-100%
6 **Lime**	000 – 255	Increasing intensity 0-100%
7 **Frost**	000 – 255	Increasing soft focus 0-100%

10-Channel Mode

Channel	Value	Function
1	000 – 255	TILT movement
2	000 – 255	TILT speed, decreasing
3 **Master Dimmer**	000 – 001	No function
	002 – 255	Increasing brightness 0-100%
4 **Strobe Effects**	000	No function
	001 – 084	Strobe effect **1**, increasing speed
	085 – 169	Strobe effect **2**, increasing speed
	170 – 255	Strobe effect **3**, increasing speed
5 **Red**	000 – 255	Increasing intensity 0-100%
6 **Green**	000 – 255	Increasing intensity 0-100%
7 **Blue**	000 – 255	Increasing intensity 0-100%
8 **Lime**	000 – 255	Increasing intensity 0-100%
9 **CCT**	000 – 255	See table, page **34**
10 **Frost**	000 – 255	Increasing soft focus 0-100%

13- Channel Mode

Channel	Value	Function
1	000 – 255	TILT movement
2	000 – 255	TILT speed, decreasing
3 **Master-Dimmer**	000 – 001	No function
	002 – 255	Increasing brightness 0-100%
4 **Strobe Effects**	000	No function
	001 – 084	Strobe effect **1**, increasing speed
	085 – 169	Strobe effect **2**, increasing speed
	170 – 255	Strobe effect **3**, increasing speed
5 **Red**	000 – 255	Increasing intensity 0-100%
6 **Green**	000 – 255	Increasing intensity 0-100%

7 **Blue**	000 – 255	Increasing intensity 0-100%
8 **Lime**	000 – 255	Increasing intensity 0-100%
9 **CCT**	000 – 255	See table, page **34**
10 **Color Macros**	001 – 003	R
	004 – 007	G
	008 – 011	B
	012 – 015	L
	016 – 019	R+G
	020 – 023	R+B
	024 – 027	R+L
	028 – 030	G+B
	031 – 034	G+L
	035 – 038	B+L
	039 – 042	R+G+B
	043 – 046	R+G+L
	047 – 050	G+B+L
	051 – 054	Full on
	055 – 058	Color **1**
	059 – 061	Color **2**
	062 – 065	Color **3**
	066 – 069	Color **4**
	070 – 073	Color **5**
	074 – 077	Color **6**
	078 – 081	Color **7**
	082 – 085	Color **8**
	086 – 088	Color **9**
	089 – 092	Color **10**
	093 – 096	Color **11**
	097 – 100	Color **12**
	101 – 104	Color **13**
	105 – 108	Color **14**
	109 – 112	Color **15**
	113 – 116	Color **16**
	117 – 119	Color **17**
	120 – 123	Color **18**
	124 – 127	Color **19**
	128 – 131	Color **20**
	132 – 135	Color **21**
	136 – 139	Color **22**
	140 – 143	Color **23**
	144 – 147	Color **24**
	148 – 150	Color **25**
	151 – 154	Color **26**
	155 – 158	Color **27**
	159 – 162	Color **28**
	163 – 166	Color **29**
	167 – 170	Color **30**
	171 – 174	Color **31**
	175 – 177	Color **32**
	178 – 181	Color **33**
	182 – 185	Color **34**
	186 – 189	Color **35**
	190 – 193	Color **36**
	194 – 197	Color **37**
	198 – 201	Color **38**
	202 – 205	Color **39**
	206 – 208	Color **40**

	209 – 212	Color **41**
	213 – 216	Color **42**
	217 – 220	Color **43**
	221 – 224	Color **44**
	225 – 228	Color **45**
	229 – 232	Color **46**
	233 – 236	Color **47**
	237 – 239	Color **48**
	240 – 243	Color **49**
	244 – 247	Color **50**
	248 – 251	Color **51**
	252 – 255	Color **52**
11 **Auto Mode**	000 – 020	No function
	021 – 022	Chase **1**
	023 – 025	Chase **2**
	026 – 028	Chase **3**
	029 – 031	Chase **4**
	032 – 034	Chase **5**
	035 – 037	Chase **6**
	038 – 040	Chase **7**
	041 – 043	Chase **8**
	044 – 046	Chase **9**
	047 – 049	Chase **10**
	050 – 052	Chase **11**
	053 – 055	Chase **12**
	056 – 058	Chase **13**
	059 – 061	Chase **14**
	062 – 064	Chase **15**
	065 – 067	Chase **16**
	068 – 070	Chase **17**
	071 – 073	Chase **18**
	074 – 076	Chase **19**
	077 – 079	Chase **20**
	080 – 082	Chase **21**
	083 – 085	Chase **22**
	086 – 088	Chase **23**
	089 – 091	Chase **24**
	092 – 094	Chase **25**
	095 – 097	Chase **26**
	098 – 100	Chase **27**
	101 – 103	Chase **28**
	104 – 106	Chase **29**
	107 – 109	Chase **30**
	110 – 112	Chase **31**
	113 – 115	Chase **32**
	116 – 118	Chase **33**
	119 – 121	Chase **34**
	122 – 124	Chase **35**
	125 – 127	Chase **36**
	128 – 130	Chase **37**
	131 – 133	Chase **38**
	134 – 136	Chase **39**
	137 – 139	Chase **40**
	140 – 142	Chase **41**
	143 – 145	Chase **42**
	146 – 148	Chase **43**
	149 – 151	Chase **44**
	152 – 154	Chase **45**
	155 – 157	Chase **46**
	158 – 160	Chase **47**

	161 – 163	Chase **48**
	164 – 166	Chase **49**
	167 – 169	Chase **50**
	170 – 172	Chase **51**
	173 – 175	Chase **52**
	176 – 178	Chase **53**
	179 – 181	Chase **54**
	182 – 184	Chase **55**
	185 – 187	Chase **56**
	188 – 190	Chase **57**
	191 – 193	Chase **58**
	194 – 196	Chase **59**
	197 – 199	Chase **60**
	200 – 202	Chase **61**
	203 – 205	Chase **62**
	206 – 208	Chase **63**
	209 – 211	Chase **64**
	212 – 214	Chase **65**
	215 – 217	Chase **66**
	218 – 220	Chase **67**
	221 – 255	Endless loop Chase 1 ~ 67
12 Speed	000 – 255	Auto programs, speed fast > slow
13 Frost	000 – 255	Increasing soft focus 0-100%

16-Channel Mode

Channel	Value	Function	
1	000 – 255	TILT movement	
2	000 – 255	TILT speed, decreasing	
3 Master-Dimmer	000 – 001	No function	
	002 – 255	Increasing brightness 0-100%	
4 Strobe Effects	000	No function	
	001 – 084	Strobe effect **1**, increasing speed	
	085 – 169	Strobe effect **2**, increasing speed	
	170 – 255	Strobe effect **3**, increasing speed	
5 Red	000 – 255	Increasing intensity 0-100%	
6 Green	000 – 255	Increasing intensity 0-100%	
7 Blue	000 – 255	Increasing intensity 0-100%	
8 Lime	000 – 255	Increasing intensity 0-100%	
9 Color Macros	000 – 255	See 13 Channel Mode, CH**10**	
10 Auto-Chase	000 – 020	No function	
	021 – 029	Chase **1**	Foreground colors can be set via CH5~CH8 Background colors can be set via CH12~CH15
	030 – 039	Chase **2**	
	040 – 049	Chase **3**	
	050 – 059	Chase **4**	
	060 – 069	Chase **5**	
	070 – 079	Chase **6**	
	080 – 089	Chase **7**	
	090 – 099	Chase **8**	
	100 – 109	Chase **9**	
	110 – 119	Chase **10**	

	120 – 129	Chase **11**	
	130 – 139	Chase **12**	
	140 – 149	Chase **13**	
	150 – 159	Chase **14**	
	160 – 169	Chase **15**	
	170 – 179	Chase **16**	
	180 – 189	Chase **17**	
	190 – 199	Chase **18**	
	200 – 209	Chase **19**	
	210 – 219	Chase **20**	
	220 – 229	Chase **21**	
	230 – 239	Chase **22**	
	240 – 255	Chase **23**	
11 **Speed**	000 – 255	Auto programs, speed fast > slow	
12 **Red**	000 – 255	Increasing intensity 0-100%	
13 **Green**	000 – 255	Increasing intensity 0-100%	
14 **Blue**	000 – 255	Increasing intensity 0-100%	
15 **Lime**	000 – 255	Increasing intensity 0-100%	
16 **Frost**	000 – 255	Increasing soft focus 0-100%	

28-Channel Mode A

Channel	Value	Function	
1	000 – 255	TILT movement	
2	000 – 255	TILT speed, decreasing	
3 **Master-Dimmer**	000 – 001	No function	
	002 – 255	Increasing brightness 0-100%	
4 **Strobe Effects**	000	No function	
	001 – 084	Strobe effect **1**, increasing speed	
	085 – 169	Strobe effect **2**, increasing speed	
	170 – 255	Strobe effect **3**, increasing speed	
5 **Red**	000 – 255	Increasing intensity 0-100%	Segment **1**
6 **Green**	000 – 255	Increasing intensity 0-100%	
7 **Blue**	000 – 255	Increasing intensity 0-100%	
8 **Lime**	000 – 255	Increasing intensity 0-100%	
9 **Strobe Effects**	000	No function	
	001 – 084	Strobe effect **1**, increasing speed	
	085 – 169	Strobe effect **2**, increasing speed	
	170 – 255	Strobe effect **3**, increasing speed	
10 **Red**	000 – 255	Increasing intensity 0-100%	Segment **2**
11 **Green**	000 – 255	Increasing intensity 0-100%	
12 **Blue**	000 – 255	Increasing intensity 0-100%	
13 **Lime**	000 – 255	Increasing intensity 0-100%	
14	000	No function	

Strobe Effects	001 – 084	Strobe effect **1**, increasing speed	
	085 – 169	Strobe effect **2**, increasing speed	
	170 – 255	Strobe effect **3**, increasing speed	
15 **Red**	000 – 255	Increasing intensity 0-100%	Segment **3**
16 **Green**	000 – 255	Increasing intensity 0-100%	
17 **Blue**	000 – 255	Increasing intensity 0-100%	
18 **Lime**	000 – 255	Increasing intensity 0-100%	
19 **Strobe Effects**	000	No function	
	001 – 084	Strobe effect **1**, increasing speed	
	085 – 169	Strobe effect **2**, increasing speed	
	170 – 255	Strobe effect **3**, increasing speed	
20 **Red**	000 – 255	Increasing intensity 0-100%	Segment **4**
21 **Green**	000 – 255	Increasing intensity 0-100%	
22 **Blue**	000 – 255	Increasing intensity 0-100%	
23 **Lime**	000 – 255	Increasing intensity 0-100%	
24 **Strobe Effects**	000	No function	
	001 – 084	Strobe effect **1**, increasing speed	
	085 – 169	Strobe effect **2**, increasing speed	
	170 – 255	Strobe effect **3**, increasing speed	
25 **Color Macros**	000 – 255	See 13 Channel Mode, CH**10**	
26 **Auto Mode**	000 – 255	See 13 Channel Mode, CH**11**	
27 **Speed**	000 – 255	Auto programs, speed fast > slow	
28 **Frost**	000 – 255	Increasing soft focus 0-100%	

28-Channel Mode B

Channel	Value	Function	
1	000 – 255	TILT movement	
2	000 – 255	TILT speed, decreasing	
3 **Master Dimmer**	000 – 001	No function	
	002 – 255	Increasing brightness 0-100%	
4 **Strobe Effects**	000	No function	
	001 – 084	Strobe effect **1**, increasing speed	
	085 – 169	Strobe effect **2**, increasing speed	
	170 – 255	Strobe effect **3**, increasing speed	
5 **Red**	000 – 255	Increasing intensity 0-100%	Segment **1**
6 **Green**	000 – 255	Increasing intensity 0-100%	
7 **Blue**	000 – 255	Increasing intensity 0-100%	
8 **Lime**	000 – 255	Increasing intensity 0-100%	
9 **Strobe Effects**	000	No function	
	001 – 084	Strobe effect **1**, increasing speed	
	085 – 169	Strobe effect **2**, increasing speed	

	170 – 255	Strobe effect **3**, increasing speed	
10 **Red**	000 – 255	Increasing intensity 0-100%	Segment **2**
11 **Green**	000 – 255	Increasing intensity 0-100%	
12 **Blue**	000 – 255	Increasing intensity 0-100%	
13 **Lime**	000 – 255	Increasing intensity 0-100%	
14 **Strobe Effects**	000	No function	
	001 – 084	Strobe effect **1**, increasing speed	
	085 – 169	Strobe effect **2**, increasing speed	
	170 – 255	Strobe effect **3**, increasing speed	
15 **Red**	000 – 255	Increasing intensity 0-100%	Segment **3**
16 **Green**	000 – 255	Increasing intensity 0-100%	
17 **Blue**	000 – 255	Increasing intensity 0-100%	
18 **Lime**	000 – 255	Increasing intensity 0-100%	
19 **Strobe Effects**	000	No function	
	001 – 084	Strobe effect **1**, increasing speed	
	085 – 169	Strobe effect **2**, increasing speed	
	170 – 255	Strobe effect **3**, increasing speed	
20 **Red**	000 – 255	Increasing intensity 0-100%	Segment **4**
21 **Green**	000 – 255	Increasing intensity 0-100%	
22 **Blue**	000 – 255	Increasing intensity 0-100%	
23 **Lime**	000 – 255	Increasing intensity 0-100%	
24 **Strobe Effects**	000	No function	
	001 – 084	Strobe effect **1**, increasing speed	
	085 – 169	Strobe effect **2**, increasing speed	
	170 – 255	Strobe effect **3**, increasing speed	
25 **Color Macros**	000 – 255	See 13 Channel Mode, CH**10**	
26 **Auto Mode**	000 – 255	See 13 Channel Mode, CH**11**	
27 **Speed**	000 – 255	Auto programs, speed fast > slow	
28 **Frost**	000 – 255	Increasing soft focus 0-100%	

100-Channel Mode

Channel	Value	Function	
1	000 – 255	TILT movement	
2	000 – 255	TILT speed, decreasing	
3 **Master Dimmer**	000 – 001	No function	
	002 – 255	Increasing brightness 0-100%	
4 **Red**	000 – 255	Increasing intensity 0-100%	LED **1**
5 **Green**	000 – 255	Increasing intensity 0-100%	
6 **Blue**	000 – 255	Increasing intensity 0-100%	

7 **Lime**	000 – 255	Increasing intensity 0-100%	
8 **Red**	000 – 255	Increasing intensity 0-100%	LED **2**
9 **Green**	000 – 255	Increasing intensity 0-100%	
10 **Blue**	000 – 255	Increasing intensity 0-100%	
11 **Lime**	000 – 255	Increasing intensity 0-100%	
12 **Red**	000 – 255	Increasing intensity 0-100%	LED **3**
13 **Green**	000 – 255	Increasing intensity 0-100%	
14 **Blue**	000 – 255	Increasing intensity 0-100%	
15 **Lime**	000 – 255	Increasing intensity 0-100%	
…	**…**	**…**	**…**
96 **Red**	000 – 255	Increasing intensity 0-100%	LED **24**
97 **Green**	000 – 255	Increasing intensity 0-100%	
98 **Blue**	000 – 255	Increasing intensity 0-100%	
99 **Lime**	000 – 255	Increasing intensity 0-100%	
100 **Frost**	000 – 255	Increasing soft focus 0-100%	

106-Channel Mode

Channel	Value	Function	
1	000 – 255	TILT movement	
2	000 – 255	TILT speed, decreasing	
3 **Master Dimmer**	000 – 001	No function	
	002 – 255	Increasing brightness 0-100%	
4 **Strobe Effects**	000	No function	
	001 – 084	Strobe effect **1**, increasing speed	
	085 – 169	Strobe effect **2**, increasing speed	
	170 – 255	Strobe effect **3**, increasing speed	
5 **Red**	000 – 255	Increasing intensity 0-100%	LED **1**
6 **Green**	000 – 255	Increasing intensity 0-100%	
7 **Blue**	000 – 255	Increasing intensity 0-100%	
8 **Lime**	000 – 255	Increasing intensity 0-100%	
9 **Red**	000 – 255	Increasing intensity 0-100%	LED **2**
10 **Green**	000 – 255	Increasing intensity 0-100%	
11 **Blue**	000 – 255	Increasing intensity 0-100%	
12 **Lime**	000 – 255	Increasing intensity 0-100%	
13 **Red**	000 – 255	Increasing intensity 0-100%	LED **3**

14 **Green**	000 – 255	Increasing intensity 0-100%	
15 **Blue**	000 – 255	Increasing intensity 0-100%	
16 **Lime**	000 – 255	Increasing intensity 0-100%	
…	**…**	**…**	**…**
97 **Red**	000 – 255	Increasing intensity 0-100%	LED **24**
98 **Green**	000 – 255	Increasing intensity 0-100%	
99 **Blue**	000 – 255	Increasing intensity 0-100%	
100 **Lime**	000 – 255	Increasing intensity 0-100%	
101 **CCT**	000 – 255	See table, page **34**	
102 **Color Macros**	000 – 255	See 13 Channel Mode, CH**10**	
103 **Auto Mode**	000 – 255	See 13 Channel Mode, CH**11**	
104 **Speed**	000 – 255	Auto programs, speed fast > slow	
105 **Frost**	000 – 255	Increasing soft focus 0-100%	
106 **Reset**	000 – 244	No function	
	245 – 255	Reset	

CLEANING AND MAINTENANCE

The outside of the device should be cleaned periodically to remove contaminants such as dust etc. The lenses, in particular, should be clean to ensure that light will be emitted at maximum brightness.

1 Disconnect the device from power and allow it to cool before cleaning.

2 Clean the surface with a soft lint-free and moistened cloth. Never use alcohol or solvents as these may damage the surface. Make sure that no liquids can enter the device.

3 The device must be dry before reapplying power.

There are no serviceable parts inside. Do not open the housing. Do not try to repair the device by yourself as this may result in damage. Maintenance and service operations are only to be carried out by authorized dealers. Should you need any spare parts, please use genuine parts. Should you have further questions, please contact your dealer.

PROTECTING THE ENVIRONMENT



Disposal of old equipment

When to be definitively put out of operation, take the product to a local recycling plant for a disposal which is not harmful to the environment. Devices marked with this symbol must not be disposed of as household waste. Contact your retailer or local authorities for more information. Remove any inserted batteries and dispose of them separately from the product.



You as the end user are required by law (Battery Ordinance) to return all used batteries/ rechargeable batteries. Disposing of them in the household waste is prohibited. You may return your used batteries free of charge to collection points in your municipality and anywhere where batteries/rechargeable batteries are sold. By disposing of used devices and batteries correctly, you contribute to the protection of the environment.

TECHNICAL SPECIFICATIONS

Power supply:	100-240 V AC, 50/60 Hz
Power consumption:	350 W
IP classification:	IP65
Protection class:	Protection class I
Power connection:	Mains input via IP T-Con (M) mounting version Power supply cord with safety plug (provided)
Cable construction:	3 x 1.5 mm² H07RN-F
Power output:	IP T-Con (F) mounting version Bypass
Device fuse:	T 5 A fuse serviceable
Lamp type:	LED lamp
LED type:	24 x 40 W SMD 5060 4in1 QCL RGBL (homogenous color mix)
Max. TILT movement:	210° positioning
Flash rate:	0.6 - 20 Hz
DMX channels:	6; 7; 10; 13; 16; 28-1; 28-2; 100; 106
DMX input:	3-pin XLR (M) mounting version IP
	5-pin XLR (M) mounting version IP
DMX output:	3-pin XLR (F) mounting version IP
	5-pin XLR (F) mounting version IP
Cooling:	2 x temperature-controlled fan at the head
	1 x cooling fan at the base
Control:	Stand-alone; master/slave function; DMX; RDM
Projection:	Flicker-free
DMX features:	RDM For bidirectional communication over the DMX line
DMX fail mode:	Blackout; hold; auto
Beam angle (1/2 peak):	2° multicolor
	Frost filter 30° multicolor
Beam angle (1/10 peak):	10°
	Frost filter 35°
Color temperature:	2800K - 8100K adjustable
Color rendering index (CRI):	81 Ra
Housing color:	Black matte
Attachment system:	2x omega bracket
Display type:	Multicolor TFT display
Carrying handle:	2 pc/pcs
Transport aid:	4 x rubber foot
Diameter mounting holes:	2 x Ø12mm
Use of brands:	Built with SEETRONIC connectors
Material:	Metal, 2.5 mm, painted; plastic
Dimensions:	Length: 52.80 cm
	Width: 19.50 cm
	Height: 32.65 cm
Weight:	10.90 kg
Noise classification:	Class 0 (no noise at all) depending on mode used

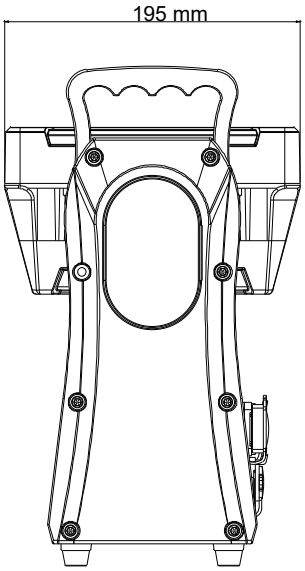

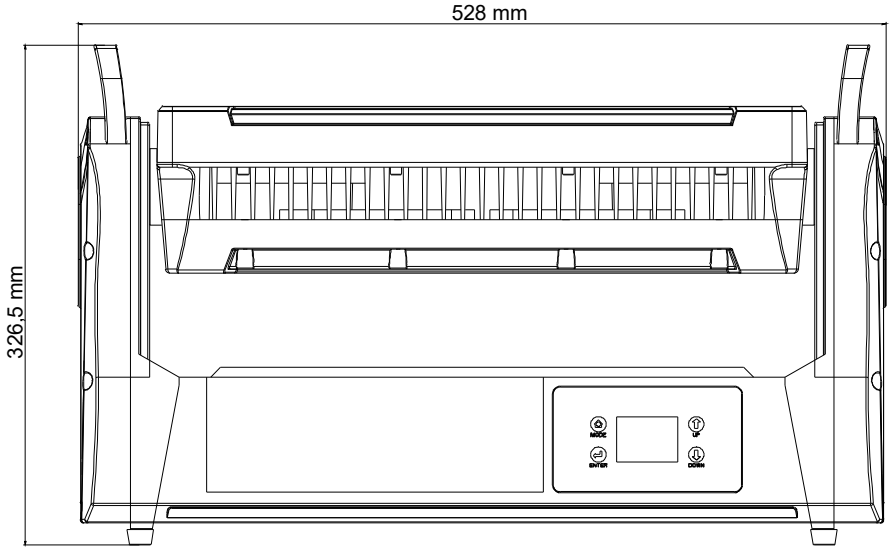

Accessories

ROADINGER Flightcase PRO 2x IP Mega SWING with wheels	No. 31005271
EUROLITE TPC-10 Coupler, black	No. 59006858
EUROLITE TH-250 QUICK-LOCK Coupler silver	No. 58000760
EUROLITE Safety Bond AG-15 4x1000mm up to 15kg	No. 58010364
EUROLITE DMX cable SEC-1 IP65 3pin 1m black	No. 30227660
EUROLITE IP T-Con Connection Cable 3x1.5 1.5m	No. 30247750
EUROLITE Combi Cable DT-2 DMX IP T-Con/3-pin XLR 1.5m	No. 30227789
EUROLITE Omega bracket 61	No. 51786580

All information is subject to change without prior notice. © 19.08.2026

eurolite®
Eurolite is a brand of Steinigke Showtechnic GmbH · Andreas-Bauer-Str. 5 · 97297 Waldbüttelbrunn Germany
info@steinigke.de · www.steingke.de/support · D00166015 Version 1.2 Publ. 19/08/2026